ภาคผนวกที่ 5
เอกสารสอบเทียบเครื่องมือตรวจวัด

ภาคผนวกที่ 5-1
เอกสารสอบเทียบเครื่องมือตรวจวัดคุณภาพอากาศ

JIRANATEE ASSOCIATES CO.,LTD.

Jiranatee Associates Co.,Ltd.
63/14-15, 67/35-36
Petchkasem 7,7/1, Rd. Watthapra, Bangkokyai,
Bangkok10600(Thailand)
Tel: +6608680812
Mobile: +66863999453
E-mail: jnac-calibration@jiranatee.com
Web site: www.jiranatee.com

Accredited calibration laboratory
ISO/IEC 17025:2017
NSC-TISI-TIS 17025
CALIBRATION 0367

Flow measurement laboratory
Calibration services department.

NSC – TISI – TIS 17025
CALIBRATION 0367

CERTIFICATE OF CALIBRATION

Certificate No. : **COF-017-67**

MEASUREMENT ITEM	: Top Load Orifice
MANUFACTURER	: TISCH
MODEL/TYPE	: TE-5025A
SERIAL NUMBER	: 710725
ID NUMBER	: -
CONDITION AS-RECEIVED	: Used item
CUSTOMER	: Pacific Laboratory Co., Ltd. 14/5358 Moo14, T.Bang Bua Thong, A.Bang Bua Thong, Nonthaburi 11110, Thailand.
RECEIVED DATE	: 28 May 2024
MEASUREMENT DATE	: 31 May 2024
ISSUE DATE	: 31 May 2024

ENVIRONMENTAL CONDITIONS:

Ambient condition in the laboratory are as follow:

Temperature	: 23.0 ± 3.0	˚C
Relative Humidity	: 55.0 ± 15.0	%RH
Atmospheric Pressure	: 1010 ± 10	hPa

CALIBRATION CONDITION:

Preconditioning	: 24 hours at ambient conditions.
Measurement Condition	: The average values during measurement are 23.1 ˚C and 50.4 %RH.

NOTED: *The certificate is valid only to the item calibrated on date and place of calibration.*

TABULATION OF RESULTS:

The table on next page give the measured values.

Calibration procedure:

The Orifice gas flow device was calibrated against Standard Rotary Displacement Meter (Roots Meter) Model G65/IMC/W2-dp. The WI-CL-004 was used as a calibration guideline.

Traceability:

This certificate provides a traceability of the measurement to recognized the national standards, and to realization of the international system of units (SI) through the NIMT (National Metrology Institute of Thailand) via Certificate number: MW-0063-23.

Uncertainty of Measurement:

The reported uncertainty of measurement is based on the standard uncertainty multiplied by a coverage factor k=2, Which for a normal distribution corresponds to a coverage probability of approximately 95%. The standard uncertainty has been determined in accordance with the GUM 'Evaluation of measurement data - Guide to the expression of uncertainty in measurement'

JIRANATEE ASSOCIATES CO.,LTD.

Calibrated by:

☑ Mr. Sorawit Thachalad
☐ Miss Jittraporn Lertsomphol

Approved signatory: .....

Mr. Parinya Booncharoen
Calibration Department Manager

Jiranatee Associates Co.,Ltd.

THIS CERTIFICATE REPORT MAY NOT BE REPRODUCED EXCEPT IN FULL UNLESS PERMISSION FOR REPRODUCTION HAS BEEN OBTAINED IN WRITING FROM THE LABORATORY

JIRANATEE ASSOCIATES CO.,LTD.

Continuation of Certificate of Calibration Number COF-017-67

MEASUREMENT RESULTS:

The Orifice gas flow device was calibrated by direct comparison method with the Standard Rotary Displacement Meter (Roots Meter). The Humid air was used as a medium in the system. The standard conditions are 25°C (298.15 K) and 760 mmHg for standard temperature and standard pressure respectively.

Table 1: The results of Q Standard calibration data

Plate	Flow rate m^3/min	Pressure [Pa] mmHg	Temperature [Ta] °C	Temperature [Tm] °C	Δp_meter mmHg	Δp_Orifice inH_2O	Y	Standard Flow [Q_s] m^3/min
1	0.702	752.536	23.17	22.37	49.860	1.691	1.298	0.655
2	1.002	752.502	23.34	22.68	63.856	3.329	1.821	0.915
3	1.110	752.584	23.41	22.80	42.943	4.353	2.082	1.044
4	1.167	752.462	23.62	22.97	32.314	4.956	2.220	1.113
5	1.423	752.441	23.74	23.07	29.684	7.471	2.725	1.362

Slope (m): **2.01598**

Intercept (b): **-0.02301**

Correlation coefficient (r): **0.99985**

Uncertainty (k=2): **0.015** **m^3/min**

Table 2: The results of Q actual calibration data

Plate	Flow rate m^3/min	Pressure [Pa] mmHg	Temperature [Ta] °C	Temperature [Tm] °C	Δp_meter mmHg	Δp_Orifice inH_2O	Y	Standard Flow [Q_a] m^3/min
1	0.702	752.536	23.17	22.37	49.860	1.691	0.816	0.657
2	1.002	752.502	23.34	22.68	63.856	3.329	1.145	0.919
3	1.110	752.584	23.41	22.80	42.943	4.353	1.310	1.049
4	1.167	752.462	23.62	22.97	32.314	4.956	1.398	1.119
5	1.423	752.441	23.74	23.07	29.684	7.471	1.717	1.370

Slope (m): **1.26266**

Intercept (b): **-0.01445**

Correlation coefficient (r): **0.99985**

Uncertainty (k = 2): **0.015** **m^3/min**

*****End of Certificate of Calibration*****

JIRANATEE ASSOCIATES CO.,LTD.

Jiranatee Associates Co., Ltd.

CAL
Calibratech Co.,Ltd.
7/106-7 Moo 2, Sukhaprachasan 3 Rd., Bangpood, Pakkred, Nonthaburi 11120
Tel.(02) 964-6211 Fax.(02) 964-5155, e-mail : calibratech_cal@yahoo.com, calibratech_cal@hotmail.com

ilac-MRA
NSC-TISI-TIS17025
CALIBRATION 0030

Certificate of Calibration

Certificate No. : 67-200273-1

Submitted by : Pacific Laboratory Co., Ltd.
14/5358 Moo 14, T.Bang Bua Thong, A.Bang Bua Thong, Nonthaburi 11110 Thailand

Equipment : Electronic Balance

Manufacturer :	SHIMADZU	Model :	AP225WD
Serial No. :	D316301828	ID No. :	LAB-BL-003
Capacity :	220000 mg		
Resolution :	0.01mg/102000mg, 0.1mg/220000mg		

Environment : On site calibration was carried out at the Laboratory, Pacific Laboratory Co., Ltd.

Ambient Temperature :	(26.2 to 26.4)	°C
Relative Humidity :	(34.0 to 35.4)	%
Air Pressure :	1007.0	mbar

Date of Received : 30 July 2024

Date of Calibration : 30 July 2024

Date of Issue : 31 July 2024

Calibrated by : Akaradath Thippichai

Calibration Method : In-house method CAL-M2001 based on UKAS Publication ref : LAB 14 Edition 7 - November 2022

Reference Standard Instruments : This certification is traceable to the International System of Units

Standard Weights

ID No.	Cert. No.	Due Date	Traceability
E261-E2624	C02232088	08 Nov 2024	National Institute of Metrology (Thailand), (NIMT)

Approved by :

(Surachai Promthong)

Laboratory Manager

The Uncertainties are for a confidence probability of approximately 95%

This cerificate may not be reproduced other than in full except with the prior written approval of the Calibratech Co.,Ltd.

CAL
Calibratech Co.,Ltd.
7/106-7 Moo 2, Sukhaprachasan 3 Rd., Bangpood, Pakkred, Nonthaburi 11120
Tel.(02) 964-6211 Fax.(02) 964-5155, e-mail : calibratech_cal@yahoo.com, calibratech_cal@hotmail.com

Certificate of Calibration

Certificate No. : 67-200273-1

Result of Calibration : Without Adjustment

UUC Condition As-Received : Good

Departure of indication from nominal value

Nominal Value (mg)	Correction (mg)	Uncertainty ± (mg)
1	0.01	0.012
10	0.01	0.012
50	0.01	0.012
100	0.01	0.014
1000	0.00	0.026
2000	0.01	0.034
5000	0.00	0.043
20000	0.00	0.071
50000	0.01	0.11
100000	0.00	0.20
150000	0.0	0.38
200000	0.0	0.38

This result of calibration was found accurate as shown on date and place of calibration only.

This reported uncertainty of measurement was based on a standard uncertainty mutiplied by a coverage factor k = 2.06 , providing a level of confidence of approximately 95%

Eccentric error

Load test : 50000 mg

A	B	C	D	E	
0.00	0.00	0.01	0.00	0.00	mg

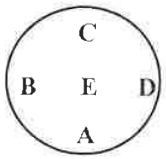

Repeatability

Load test : 200000 mg

Stdev. : 0.053 mg

- o0o -

ภาคผนวกที่ 5-2
เอกสารสอบเทียบเครื่องมือตรวจวัดคุณภาพน้ำทิ้ง

CAL
Calibratech Co.,Ltd.
7/106-7 Moo 2, Sukhaprachasan 3 Rd., Bangpood, Pakkred, Nonthaburi 11120
Tel.(02) 964-6211 Fax.(02) 964-5155, e-mail : calibratech_cal@yahoo.com, calibratech_cal@hotmail.com

NSC-TISI-TIS17025
CALIBRATION 0030

Certificate of Calibration

Certificate No. : **66-420070-2** **Page : 1 of 2**

Submitted by : Pacific Laboratory Co.,Ltd.
14/5358 Moo 14, T. Bang Bua Thong, A. Bang Bua Thong, Nonthaburi 11110 Thailand

Equipment : pH Meter with electrode

pH meter

Manufacturer : Eutech Model : pH 700
Range : N/A pH Resolution : 0.01 pH
Serial No. : 2841305 ID No. : LAB-PH-002

Electrode

Model : N/A Serial No. : 3052953
ID No. : LAB-PH-002

Environment : On site calibration was carried out at the Laboratory Pacific Laboratory Co.,Ltd.
Ambient Temperature : (25.0 to 25.6)^{0} C
Relative Humidity : (45 to 47) %

Date of Received : 31 July 2023

Date of Calibration : 31 July 2023

Date of Issue : 05 August 2023

Calibrated by : Bunjerd Masri

Calibration Method : In-house method CAL-M4201 direct measurement by using standard voltage calibrator and using certified reference material (CRM)

Reference Standard Instruments : This certification is traceable to the International System of Units

1. Multiproduct Calibrator

ID No.	Cert. No.	Due Date	Traceability
400005	SG-E-00473/64	27 Aug 2023	National Institute of Metrology Thailand (NIMT)

2. Standard Buffer Solution

pH	Cert. No.	Lot No.	Exp. Date	Traceability
4.008	61270213	915161	19 Jul 2025	CPA Chem Ltd. Accredited to ISO 17034 and ISO/IEC 17025
6.985	61275614	898428	28 May 2024	CPA Chem Ltd. Accredited to ISO 17034 and ISO/IEC 17025
9.997	61281073	915163	19 Jul 2024	CPA Chem Ltd. Accredited to ISO 17034 and ISO/IEC 17025

Approved by :
(Bunjerd Masri)
Supervisor

The Uncertainties are for a confidence probability of approximately 95%

This cerificate may not be reproduced other than in full except with the prior written approval of the Calibratech Co.,Ltd.

CAL
Calibratech Co.,Ltd.
7/106-7 Moo 2, Sukhaprachasan 3 Rd., Bangpood, Pakkred, Nonthaburi 11120
Tel.(02) 964-6211 Fax.(02) 964-5155, e-mail : calibratech_cal@yahoo.com, calibratech_cal@hotmail.com

Certificate of Calibration

Certificate No. : 66-420070-2

Result of Calibration :

UUC Condition As-Received : Good

Function : Electrical measurement

pH meter

Performing standard curve by Multiproduct Calibrator at pH (4,7,10)

Adjustment Curve at nominal pH	Applied Voltage (mV)	Nominal Value (pH)	UUC Reading (pH)	UUC Reading (mV)	Correction (mV)	Uncertainty (± mV)
4, 7, 10	177.4800	4	4.00	177.5	0.0	0.12
	0.0000	7	7.00	0.1	-0.1	0.086
	-177.4800	10	10.00	-177.5	0.0	0.12

Function : pH meter with electrode

Performing a three - buffer standard curve using buffer nominal pH (4,7,10)

Adjustment Curve at nominal pH	Standard Buffer (pH)	UUC Reading (pH)	Correction (pH)	Uncertainty (± pH)
4, 7, 10	4.008	4.01	0.00	0.0097
	6.985	7.00	-0.01	0.011
	9.997	10.01	-0.01	0.014

Remark

UUC : Unit Under Calibration

This result of calibration was found accurate as shown on date and place of calibration only.

This reported uncertainty of measurment was based on a standard uncertainty multiplied by a coverage factor k = 2 , providing a level of confidence of approximately 95%

- oOo -

CAL
Calibratech Co.,Ltd.
7/106-7 Moo 2, Sukhaprachasan 3 Rd., Bangpood, Pakkred, Nonthaburi 11120
Tel.(02) 964-6211 Fax.(02) 964-5155, e-mail : calibratech_cal@yahoo.com, calibratech_cal@hotmail.com

NSC-TISI-TIS17025
CALIBRATION 0030

Certificate of Calibration

Certificate No. : **66-400424-1**

Submitted by : Pacific Laboratory Co., Ltd
14/5358 Moo 14, T. Bang Bua Thong, A. Bang Bua Thong, Nonthaburi 11110 Thailand

Equipment : Digital Thermometer with Thermistor probe

Temperature Indicator

Manufacturer :	Eutech	Model :	pH 700
Range :	N/A °C	Resolution :	0.1 °C
Serial No. :	2841305	ID No. :	LAB-PH-002

Thermistor probe

Model :	N/A	Sheath Material :	Stainless
Diameter :	3 mm.	Length :	115 mm.
Serial No. :	PHSTEMB01P 049	ID No. :	LAB-PH-002

Environment : On site calibration was carried out at the Laboratory, Pacific Laboratory Co., Ltd

Ambient Temperature :	(25.0 to 25.6)	°C
Relative Humidity :	(45 to 47)	%
Line Voltage :	(220.0 to 222.0)	VAC

Date of Received : 31 July 2023

Date of Calibration : 31 July 2023

Date of Issue : 05 August 2023

Calibrated by : Bunjerd Masri

Calibration Method : This instrument was calibrated by In-house method comparison technique CAL-M4003 by compared with PRT in the liquid bath at the constant controlled temperature.

The temperature scale used was based on ITS-90

Reference Standard Instruments : This certification is traceable to the International System of Units

1. Platinum Resistance Thermometer (PRT)

ID No.	Cert. No.	Due Date	Traceability
400002	TT-0074-22	20 Jun 2024	National Institute of Metrology Thailand (NIMT)

2. Standard Digital Thermometer

ID No.	Cert. No.	Due Date	Traceability
400033	22E569	22 Feb 2024	National Institute of Metrology Thailand (NIMT)

Approved by :

(Bunjerd Masri)
Supervisor

The Uncertainties are for a confidence probability of approximately 95%

This cerificate may not be reproduced other than in full except with the prior written approval of the Calibratech Co.,Ltd.

CAL
Calibratech Co.,Ltd.
7/106-7 Moo 2, Sukhaprachasan 3 Rd., Bangpood, Pakkred, Nonthaburi 11120
Tel.(02) 964-6211 Fax.(02) 964-5155, e-mail : calibratech_cal@yahoo.com, calibratech_cal@hotmail.com

Certificate of Calibration

Certificate No. : 66-400424-1

Result of Calibration : Without Adjustment

UUC Condition As-Received : Good

Function : Temperature measurement

Immersion Depth (mm.)	Standard Reading (°C)	UUC Reading (°C)	Correction (°C)	Uncertainty (±°C)
115	25.005	24.8	0.2	0.19

Remark

UUC : Unit Under Calibration

This result of calibration was found accurate as shown on date and place of calibration only.

This reported uncertainty of measurement was based on a standard uncertainty multiplied by a coverage factor k = 2 , providing a level of confidence of approximately 95%

- o0o -

CAL
Calibratech Co.,Ltd.
7/106-7 Moo 2, Sukhaprachasan 3 Rd., Bangpood, Pakkred, Nonthaburi 11120
Tel.(02) 964-6211 Fax.(02) 964-5155, e-mail : calibratech_cal@yahoo.com, calibratech_cal@hotmail.com

NSC-TISI-TIS17025
CALIBRATION 0030

Certificate of Calibration

Certificate No. : **66-420070-1** **Page : 1 of 2**

Submitted by : Pacific Laboratory Co.,Ltd.
14/5358 Moo 14, T. Bang Bua Thong, A. Bang Bua Thong, Nonthaburi 11110 Thailand

Equipment : pH Meter with electrode

pH meter

Manufacturer : Eutech Model : pH 700

Range : N/A pH Resolution : 0.01 pH

Serial No. : 2841305 ID No. : LAB-PH-002

Electrode

Model : N/A Serial No. : 3093341

ID No. : LAB-PH-002

Environment : On site calibration was carried out at the Laboratory Pacific Laboratory Co.,Ltd.

Ambient Temperature : (25.0 to 25.6)° C

Relative Humidity : (45 to 47) %

Date of Received : 31 July 2023

Date of Calibration : 31 July 2023

Date of Issue : 05 August 2023

Calibrated by : Bunjerd Masri

Calibration Method : In-house method CAL-M4201 direct measurement by using standard voltage calibrator and using certified reference material (CRM)

Reference Standard Instruments : This certification is traceable to the International System of Units

1. Multiproduct Calibrator

ID No.	Cert. No.	Due Date	Traceability
400005	SG-E-00473/64	27 Aug 2023	National Institute of Metrology Thailand (NIMT)

2. Standard Buffer Solution

pH	Cert. No.	Lot No.	Exp. Date	Traceability
4.008	61270213	915161	19 Jul 2025	CPA Chem Ltd. Accredited to ISO 17034 and ISO/IEC 17025
6.985	61275614	898428	28 May 2024	CPA Chem Ltd. Accredited to ISO 17034 and ISO/IEC 17025
9.997	61281073	915163	19 Jul 2024	CPA Chem Ltd. Accredited to ISO 17034 and ISO/IEC 17025

Approved by :

(Bunjerd Masri)

Supervisor

The Uncertainties are for a confidence probability of approximately 95%

This cerificate may not be reproduced other than in full except with the prior written approval of the Calibratech Co.,Ltd.

CAL
Calibratech Co.,Ltd.
7/106-7 Moo 2, Sukhaprachasan 3 Rd., Bangpood, Pakkred, Nonthaburi 11120
Tel.(02) 964-6211 Fax.(02) 964-5155, e-mail : calibratech_cal@yahoo.com, calibratech_cal@hotmail.com

Certificate of Calibration

Certificate No. : 66-420070-1

Result of Calibration :

UUC Condition As-Received : Good

Function : Electrical measurement

pH meter

Performing standard curve by Multiproduct Calibrator at pH (4,7,10)

Adjustment Curve at nominal pH	Applied Voltage (mV)	Nominal Value (pH)	UUC Reading (pH)	UUC Reading (mV)	Correction (mV)	Uncertainty (± mV)
4, 7, 10	177.4800	4	4.00	177.5	0.0	0.12
	0.0000	7	7.00	0.1	-0.1	0.086
	-177.4800	10	10.00	-177.5	0.0	0.12

Function : pH meter with electrode

Performing a three - buffer standard curve using buffer nominal pH (4,7,10)

Adjustment Curve at nominal pH	Standard Buffer (pH)	UUC Reading (pH)	Correction (pH)	Uncertainty (± pH)
4, 7, 10	4.008	4.01	0.00	0.0097
	6.985	7.00	-0.01	0.011
	9.997	10.01	-0.01	0.014

Remark

UUC : Unit Under Calibration

This result of calibration was found accurate as shown on date and place of calibration only.

This reported uncertainty of measurment was based on a standard uncertainty multiplied by a coverage factor k = 2 , providing a level of confidence of approximately 95%

- o0o -

CAL
Calibratech Co.,Ltd.
7/106-7 Moo 2, Sukhaprachasan 3 Rd., Bangpood, Pakkred, Nonthaburi 11120
Tel.(02) 964-6211 Fax.(02) 964-5155, e-mail : calibratech_cal@yahoo.com, calibratech_cal@hotmail.com

NSC-TISI-TIS17025
CALIBRATION 0030

Certificate of Calibration

Certificate No. : **66-400422-5**

Submitted by : Pacific Laboratory Co.,Ltd
14/5358 Moo 14, T. Bang Bua Thong, A. Bang Bua Thong, Nonthaburi 11110 Thailand

Equipment : Air Chamber (Incubator)

Manufacturer : Aqua Lytic — Model : TC 135S
Range : N/A °C — Resolution : 0.1 °C
Serial No. : 0614/000033 — ID No. : LAB-IB-001

Environment : On site calibration was carried out at the Laboratory, Pacific Laboratory Co., Ltd

Ambient Temperature : (23.5 to 24.2) °C
Relative Humidity : (40 to 45) %
Line Voltage : (220.0 to 222.0) V

Date of Received : 31 July 2023
Date of Calibration : 31 July 2023
Date of Issue : 05 August 2023
Calibrated by : Permpon Chanpu
Calibration Method : CAL-M4004, TLAS G-20
The temperature scale used was based on ITS-90

Reference Standard Instruments : This certification is traceable to the International System of Units

Standard Digital Thermometer with RTD Probe

ID No.	Cert. No.	Due Date	Traceability
400029 & 400048	66-400067-1	04 Aug 2023	National Institute of Metrology Thailand (NIMT)

Approved by :
(Bunjerd Masri)
Supervisor

The Uncertainties are for a confidence probability of approximately 95%

This cerificate may not be reproduced other than in full except with the prior written approval of the Calibratech Co.,Ltd.

CAL
Calibratech Co.,Ltd.
7/106-7 Moo 2, Sukhaprachasan 3 Rd., Bangpood, Pakkred, Nonthaburi 11120
Tel.(02) 964-6211 Fax.(02) 964-5155, e-mail : calibratech.cal@yahoo.com, calibratech.cal@hotmail.com

Certificate of Calibration

Certificate No. : 66-400422-5

Result of Calibration : Without Adjustment

UUC Condition As-Received : Good

Function : Temperature measurement

This instrument was setting air ventilation at position 0 (close)

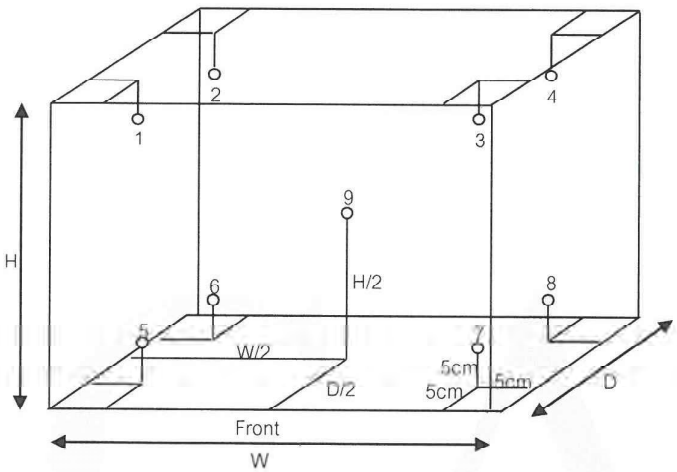

Inside of Chamber

W = 0.51 m

D = 0.04 m

H = 0.70 m

Capacity = 0.02 m^3

Test Point (°C)	Setting Temperature (°C)	Indicating Temperature (°C)	Measured Temperature (°C) @ Sensor No.									Uncertainty (±°C)
			1	2	3	4	5	6	7	8	9	
20.0	20.5	20.5	20.05	19.87	19.94	19.93	19.93	19.91	20.00	20.01	19.90	0.77

Test Point (°C)	Setting Temperature (°C)	Indicating Temperature (°C)	Measured Uniformity (°C)	Measured Stability (°C)	Overall Variation (°C)
20.0	20.5	20.5	0.33	0.39	0.8

Remark The uncertainty is not combine uniformity of the air chamber

This result of calibration was found accurate as shown on date and place of calibration only.

This reported uncertainty of measurement was based on a standard uncertainty multiplied by a coverage factor k = 2 , providing a level of confidence of approximately 95%

- o0o -

CAL
Calibratech Co.,Ltd.
7/106-7 Moo 2, Sukhaprachasan 3 Rd., Bangpood, Pakkred, Nonthaburi 11120
Tel.(02) 964-6211 Fax.(02) 964-5155, e-mail : calibratech_cal@yahoo.com, calibratech_cal@hotmail.com

NSC-TISI-TIS17025
CALIBRATION 0030

Certificate of Calibration

Certificate No. : **66-400422-4** **Page : 1 of 2**

Submitted by : Pacific Laboratory Co.,Ltd
14/5358 Moo 14, T. Bang Bua Thong, A. Bang Bua Thong, Nonthaburi 11110 Thailand

Equipment : Water Bath

Manufacturer :	Memmert	Model :	WNB 22
Range :	N/A °C	Resolution :	0.1 °C
Serial No. :	L514.0184	ID No. :	LAB-WB-001

Environment : On site calibration was carried out at the Laboratory, Pacific Laboratory Co., Ltd

Ambient Temperature : (30.0 to 32.0) °C
Relative Humidity : (50 to 55) %
Line Voltage : (220.0 to 222.0) V

Date of Received : 31 July 2023
Date of Calibration : 31 July 2023
Date of Issue : 05 August 2023
Calibrated by : Permpon Chanpu

Calibration Method : This instrument was calibrated by In-house method CAL-M4006 based on ASTM E715-80
The temperature scale used was based on ITS-90

Reference Standard Instruments : This certification is traceable to the International System of Units

Standard Digital Thermometer with RTD probe

ID No.	Cert. No.	Due Date	Traceability
400029 & 400031	66-400225-1	28 Oct 2023	National Institute of Metrology Thailand (NIMT)

Approved by :
(Bunjerd Masri)
Supervisor

The Uncertainties are for a confidence probability of approximately 95%

This cerificate may not be reproduced other than in full except with the prior written approval of the Calibratech Co.,Ltd.

CAL
Calibratech Co.,Ltd.
7/106-7 Moo 2 Sukhaprachasan 3 Rd., Bangpood, Pakkred, Nonthaburi 11120
Tel.(02) 964-6211 Fax.(02) 964-5155, e-mail : calibratech_cal@yahoo.com, calibratech_cal@hotmail.com

Certificate of Calibration

Certificate No. : 66-400422-4

Result of Calibration : Without Adjustment

UUC Condition As-Received : Good

Function : Temperature measurement

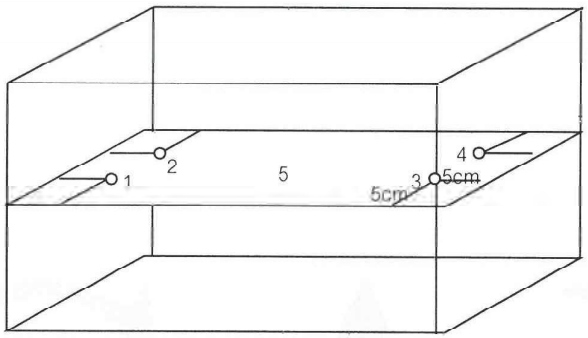

Front

Test Point (°C)	Setting Temperature (°C)	Indicating Temperature (°C)	Measured Temperature (°C) @ Sensor No.					Uncertainty (±°C)	Measured Uniformity (°C)	Measured Stability (°C)
			1	2	3	4	5			
95.0	95.0	95.0	94.46	94.37	94.38	94.38	94.41	0.18	0.08	0.04

Remark The uncertainty is not combine uniformity of the water bath

This result of calibration was found accurate as shown on date and place of calibration only.

This reported uncertainty of measurement was based on a standard uncertainty multiplied by a coverage factor k = 2 , providing a level of confidence of approximately 95%

- o0o -

CAL
Calibratech Co.,Ltd.
7/106-7 Moo 2, Sukhaprachasan 3 Rd., Bangpood, Pakkred, Nonthaburi 11120
Tel.(02) 964-6211 Fax.(02) 964-5155, e-mail : calibratech_cal@yahoo.com, calibratech_cal@hotmail.com

NSC-TISI-TIS17025
CALIBRATION 0030

Certificate of Calibration

Certificate No. : **66-400422-3**

Submitted by : Pacific Laboratory Co.,Ltd
14/5358 Moo 14, T. Bang Bua Thong, A. Bang Bua Thong, Nonthaburi 11110 Thailand

Equipment : Air Chamber (Oven)

Manufacturer : Memmert — Model : UN 55

Range : N/A °C — Resolution : 0.1 °C

Serial No. : B214.1879 — ID No. : LAB-OV-001

Environment : On site calibration was carried out at the Laboratory, Pacific Laboratory Co., Ltd

Ambient Temperature : (30.0 to 32.0) °C

Relative Humidity : (50 to 55) %

Line Voltage : (220.0 to 222.0) V

Date of Received : 31 July 2023

Date of Calibration : 31 July 2023

Date of Issue : 05 August 2023

Calibrated by : Permpon Chanpu

Calibration Method : CAL-M4004, TLAS G-20

The temperature scale used was based on ITS-90

Reference Standard Instruments : This certification is traceable to the International System of Units

Standard Digital Thermometer with Thermocouple probe

ID No.	Cert. No.	Due Date	Traceability
400029 & 400030	66-400227-1	24 Oct 2023	National Institute of Metrology Thailand (NIMT)

Approved by :

(Bunjerd Masri)

Supervisor

The Uncertainties are for a confidence probability of approximately 95%

This cerificate may not be reproduced other than in full except with the prior written approval of the Calibratech Co.,Ltd.

CAL
Calibratech Co.,Ltd.
7/106-7 Moo 2, Sukhaprachasan 3 Rd., Bangpood, Pakkred, Nonthaburi 11120
Tel (02) 964-6211 Fax.(02) 964-5155, e-mail calibratech.cal@yahoo.com, calibratech.cal@hotmail.com

Certificate of Calibration

Certificate No. : 66-400422-3

Result of Calibration : Without Adjustment

UUC Condition As-Received : Good

Function : Temperature measurement

This instrument was setting air ventilation at position 0 (close)

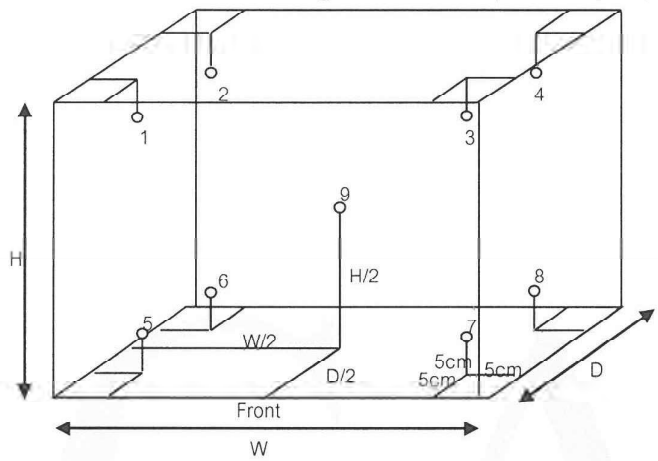

Inside of Chamber

W = 0.40 m

D = 0.33 m

H = 0.40 m

Capacity = 0.05 m^3

Test Point (°C)	Setting Temperature (°C)	Indicating Temperature (°C)	Measured Temperature (°C) @ Sensor No.									Uncertainty (±°C)
			1	2	3	4	5	6	7	8	9	
104.0	107.0	107.0	104.9	104.7	104.2	104.7	103.1	103.2	102.9	104.2	103.5	0.83
180.0	184.0	184.0	180.5	180.3	179.7	180.3	176.9	176.8	177.0	180.3	179.4	1.1

Test Point (°C)	Setting Temperature (°C)	Indicating Temperature (°C)	Measured Uniformity (°C)	Measured Stability (°C)	Overall Variation (°C)
104.0	107.0	107.0	1.5	0.3	2.3
180.0	184.0	184.0	2.8	0.4	4.3

Remark The uncertainty is not combine uniformity of the air chamber

This result of calibration was found accurate as shown on date and place of calibration only.

This reported uncertainty of measurement was based on a standard uncertainty multiplied by a coverage factor k = 2 , providing a level of confidence of approximately 95%

- o0o -

CAL
Calibratech Co.,Ltd.
7/106-7 Moo 2, Sukhaprachasan 3 Rd., Bangpood, Pakkred, Nonthaburi 11120
Tel.(02) 964-6211 Fax.(02) 964-5155, e-mail : calibratech_cal@yahoo.com, calibratech_cal@hotmail.com

NSC-TISI-TIS17025
CALIBRATION 0030

Certificate of Calibration

Certificate No. : **66-300471-1**

Submitted by : Special Lab Envi and Consultant Co., Ltd.
47/91-93,96 Moo 3, Tambol Tha-It, Pakkret, Nonthaburi 11120

Equipment : Piston Pipette

Manufacturer : sartorius Model : N/A

Serial No. : 4541601431 ID No. : LB-Eg-045

Capacity : 100 µl to 1000 µl Resolution : 5 µl

Environment : Ambient Temperature : (20 ± 3) °C

Relative Humidity : (55 ± 10) %

Air Pressure : (1007.6 to 1007.7) mbar.

Date of Received : 03 August 2023

Date of Calibration : 07 August 2023

Date of Issue : 07 August 2023

Calibrated by : Areerat Sombun

Calibration Method : In-house method CAL-M3002 base on ISO 8655-6 : 2002-09

Reference Standard Instruments : This certification is traceable to the International System of Units

Electronic Balance

ID No.	Cert. No.	Due Date	Traceability
241005	66-200196-4	02 Dec 2023	National Institute of Metrology (Thailand) (NIMT)

Approved by :

(Wipa Tovadee)

Supervisor

The Uncertainties are for a confidence probability of approximately 95%

This cerificate may not be reproduced other than in full except with the prior written approval of the Calibratech Co.,Ltd.

CAL
Calibratech Co.,Ltd.
7/106-7 Moo 2, Sukhaprachasan 3 Rd., Bangpood, Pakkred, Nonthaburi 11120
Tel.(02) 964-6211 Fax.(02) 964-5155, e-mail : calibratech_cal@yahoo.com, calibratech_cal@hotmail.com

Certificate of Calibration

Certificate No. : **66-300471-1**

Result of Calibration : Without Adjustment

UUC Condition As-Received : Good

Test Volume (µl)	Measuring Volume at 20°C (µl)	Systematic error (e_s%)	Coeff. of Variation (CV%)	Uncertainty (± µl)
100	97.92	0.21	0.15	0.69
500	496.58	0.34	0.04	0.69
1000	997.55	0.24	0.01	0.69

e_s : Systematic error (%)

CV : Coefficient of variation (%)

UUC Calibrated by : Blue Tip

This result of calibration was found accurate as shown on date and place of calibration only.

This reported uncertainty of measurement was based on a standard uncertainty multiplied by a coverage factor k = 2.00 , providing a level of confidence of approximately 95%

- o0o -

CAL
Calibratech Co.,Ltd.
7/106-7 Moo 2, Sukhaprachasan 3 Rd., Bangpood, Pakkred, Nonthaburi 11120
Tel.(02) 964-6211 Fax.(02) 964-5155, e-mail : calibratech_cal@yahoo.com, calibratech_cal@hotmail.com

ilac-MRA
NSC-TISI-TIS17025
CALIBRATION 0030

Certificate of Calibration

Certificate No. : **67-420078-1** **Page : 1 of 2**

Submitted by : Pacific Laboratory Co., Ltd.
14/5358 Moo 14, T. Bang Bua Thong, A. Bang Bua Thong, Nonthaburi 11110 Thailand

Equipment : pH Meter with electrode

pH meter

Manufacturer : Eutech Model : pH 700

Range : N/A pH Resolution : 0.01 pH

Serial No. : 2841305 ID No. : LAB-PH-002

Electrode

Model : N/A Serial No. : 3172493

Environment : On site calibration was carried out at the Laboratory, Pacific Laboratory Co., Ltd

Ambient Temperature : (25.0 to 26.0)° C

Relative Humidity : (40 to 45) %

Date of Received : 30 July 2024

Date of Calibration : 30 July 2024

Date of Issue : 03 August 2024

Calibrated by : Permpon Chanpu

Calibration Method : In-house method CAL-M4201 direct measurement by using standard voltage calibrator and using certified reference material (CRM)

Reference Standard Instruments : This certification is traceable to the International System of Units

1. Multiproduct Calibrator

ID No.	Cert. No.	Due Date	Traceability
400005	SG-E-00307/66	23 Aug 2025	National Institute of Metrology Thailand (NIMT)

2. Standard Buffer Solution

pH	Cert. No.	Lot No.	Exp. Date	Traceability
4.008	61293328	986281	25 Apr 2026	CPA Chem Ltd. Accredited to ISO 17034 and ISO/IEC 17025
6.986	61281486	986283	25 Apr 2025	CPA Chem Ltd. Accredited to ISO 17034 and ISO/IEC 17025
9.997	61281073	986282	25 Apr 2025	CPA Chem Ltd. Accredited to ISO 17034 and ISO/IEC 17025

Approved by :

(Surachai Promthong)

Laboratory Manager

The Uncertainties are for a confidence probability of approximately 95%

This certificate may not be reproduced other than in full except with the prior written approval of the Calibratech Co.,Ltd.

CAL

Calibratech Co.,Ltd.

7/106-7 Moo 2, Sukhaprachasan 3 Rd., Bangpood, Pakkred, Nonthaburi 11120

Tel.(02) 964-6211 Fax.(02) 964-5155, e-mail : calibratech_cal@yahoo.com, calibratech_cal@hotmail.com

Certificate of Calibration

Certificate No. : 67-420078-1

Result of Calibration :

UUC Condition As-Received : Good

Function : Electrical measurement

pH meter

Performing standard curve by Multiproduct Calibrator at pH (4,7,10)

Adjustment Curve at nominal pH	Applied Voltage (mV)	Nominal Value (pH)	UUC Reading		Correction (mV)	Uncertainty (± mV)
			(pH)	(mV)		
4, 7, 10	177.4800	4	4.00	177.5	0.0	0.12
	0.0000	7	7.00	0.1	-0.1	0.086
	-177.4800	10	10.00	-177.4	-0.1	0.12

Function : pH meter with electrode

Performing a three - buffer standard curve using buffer nominal pH (4,7,10)

Adjustment Curve at nominal pH	Standard Buffer (pH)	UUC Reading (pH)	Correction (pH)	Uncertainty (± pH)
4, 7, 10	4.008	4.01	0.00	0.0097
	6.986	7.00	-0.01	0.011
	9.997	10.01	-0.01	0.014

Remark

UUC : Unit Under Calibration

This result of calibration was found accurate as shown on date and place of calibration only.

This reported uncertainty of measurment was based on a standard uncertainty multiplied by a coverage factor k = 2 , providing a level of confidence of approximately 95%

- o0o -

CAL
Calibratech Co.,Ltd.
7/106-7 Moo 2, Sukhaprachasan 3 Rd., Bangpood, Pakkred, Nonthaburi 11120
Tel.(02) 964-6211 Fax.(02) 964-5155, e-mail : calibratech_cal@yahoo.com, calibratech_cal@hotmail.com

ilac-MRA
NSC-TISI-TIS17025
CALIBRATION 0030

Certificate of Calibration

Certificate No. : 67-420078-2 **Page : 1 of 2**

Submitted by : Pacific Laboratory Co., Ltd.
14/5358 Moo 14, T. Bang Bua Thong, A. Bang Bua Thong, Nonthaburi 11110 Thailand

Equipment : pH Meter with electrode
pH meter
Manufacturer : Eutech Model : pH 700
Range : N/A pH Resolution : 0.01 pH
Serial No. : 2841305 ID No. : LAB-PH-002
Electrode
Model : N/A Serial No. : 3052953

Environment : On site calibration was carried out at the Laboratory, Pacific Laboratory Co., Ltd
Ambient Temperature : (25.0 to 26.0)° C
Relative Humidity : (40 to 45) %

Date of Received : 30 July 2024

Date of Calibration : 30 July 2024

Date of Issue : 03 August 2024

Calibrated by : Permpon Chanpu

Calibration Method : In-house method CAL-M4201 direct measurement by using standard voltage calibrator and using certified reference material (CRM)

Reference Standard Instruments : This certification is traceable to the International System of Units

1. Multiproduct Calibrator

ID No.	Cert. No.	Due Date	Traceability
400005	SG-E-00307/66	23 Aug 2025	National Institute of Metrology Thailand (NIMT)

2. Standard Buffer Solution

pH	Cert. No.	Lot No.	Exp. Date	Traceability
4.008	61293328	986281	25 Apr 2026	CPA Chem Ltd. Accredited to ISO 17034 and ISO/IEC 17025
6.986	61281486	986283	25 Apr 2025	CPA Chem Ltd. Accredited to ISO 17034 and ISO/IEC 17025
9.997	61281073	986282	25 Apr 2025	CPA Chem Ltd. Accredited to ISO 17034 and ISO/IEC 17025

Approved by :
(Surachai Promthong)
Laboratory Manager

The Uncertainties are for a confidence probability of approximately 95%

This certificate may not be reproduced other than in full except with the prior written approval of the Calibratech Co.,Ltd.

CAL

Calibratech Co.,Ltd.

7/106-7 Moo 2, Sukhaprachasan 3 Rd., Bangpood, Pakkred, Nonthaburi 11120

Tel.(02) 964-6211 Fax.(02) 964-5155, e-mail : calibratech_cal@yahoo.com, calibratech_cal@hotmail.com

Certificate of Calibration

Certificate No. : 67-420078-2

Result of Calibration :

UUC Condition As-Received : Good

Function : Electrical measurement

pH meter

Performing standard curve by Multiproduct Calibrator at pH (4,7,10)

Adjustment Curve at nominal pH	Applied Voltage (mV)	Nominal Value (pH)	UUC Reading (pH)	UUC Reading (mV)	Correction (mV)	Uncertainty (± mV)
4, 7, 10	177.4800	4	4.00	177.5	0.0	0.12
	0.0000	7	7.00	0.1	-0.1	0.086
	-177.4800	10	10.00	-177.4	-0.1	0.12

Function : pH meter with electrode

Performing a three - buffer standard curve using buffer nominal pH (4,7,10)

Adjustment Curve at nominal pH	Standard Buffer (pH)	UUC Reading (pH)	Correction (pH)	Uncertainty (± pH)
4, 7, 10	4.008	4.01	0.00	0.0097
	6.986	7.00	-0.01	0.011
	9.997	10.01	-0.01	0.014

Remark

UUC : Unit Under Calibration

This result of calibration was found accurate as shown on date and place of calibration only.

This reported uncertainty of measurment was based on a standard uncertainty multiplied by a coverage factor k = 2 , providing a level of confidence of approximately 95%

- o0o -

CAL
Calibratech Co.,Ltd.
7/106-7 Moo 2, Sukhaprachasan 3 Rd., Bangpood, Pakkred, Nonthaburi 11120
Tel.(02) 964-6211 Fax.(02) 964-5155, e-mail : calibratech_cal@yahoo.com, calibratech_cal@hotmail.com

NSC-TISI-TIS17025
CALIBRATION 0030

Certificate of Calibration

Certificate No. : **67-400424-1** **Page : 1 of 2**

Submitted by : Pacific Laboratory Co., Ltd
14/5358 Moo 14, T. Bang Bua Thong. A. Bang Bua Thong, Nonthaburi 11110 Thailand

Equipment : Digital Thermometer with Thermistor probe

Temperature Indicator

Manufacturer :	Eutech	Model :	pH 700
Range :	N/A °C	Resolution :	0.1 °C
Serial No. :	2841305	ID No. :	LAB-PH-002

Thermistor probe

Model :	N/A	Sheath Material :	Stainless
Diameter :	3 mm.	Length :	115 mm.
Serial No. :	PHSTEMB01P 304	ID No. :	LAB-PH-002

Environment : On site calibration was carried out at the Laboratory, Pacific Laboratory Co., Ltd

Ambient Temperature :	(25.0 to 25.6)	°C
Relative Humidity :	(45 to 47)	%
Line Voltage :	(220.0 to 222.0)	VAC

Date of Received : 30 July 2024

Date of Calibration : 30 July 2024

Date of Issue : 03 August 2024

Calibrated by : Permpon Chanpu

Calibration Method : This instrument was calibrated by In-house method comparison technique CAL-M4003 by compared with PRT in the liquid bath at the constant controlled temperature.

The temperature scale used was based on ITS-90

Reference Standard Instruments : This certification is traceable to the International System of Units

1. Platinum Resistance Thermometer (PRT)

ID No.	Cert. No.	Due Date	Traceability
400002	TT-0074-22	23 Aug 2025	National Institute of Metrology Thailand (NIMT)

2. Standard Digital Thermometer

ID No.	Cert. No.	Due Date	Traceability
400033	22E569	25 Apr 2025	National Institute of Metrology Thailand (NIMT)

Approved by :
(Bunjerd Masri)
Supervisor

The Uncertainties are for a confidence probability of approximately 95%

This cerificate may not be reproduced other than in full except with the prior written approval of the Calibratech Co.,Ltd.

CAL

Calibratech Co.,Ltd.

7/106-7 Moo 2, Sukhaprachasan 3 Rd., Bangpood, Pakkred, Nonthaburi 11120

Tel.(02) 964-6211 Fax.(02) 964-5155, e-mail : calibratech_cal@yahoo.com, calibratech_cal@hotmail.com

Certificate of Calibration

Certificate No. : 67-400424-1

Result of Calibration : Without Adjustment

UUC Condition As-Received : Good

Function : Temperature measurement

Immersion Depth (mm.)	Standard Reading (°C)	UUC Reading (°C)	Correction (°C)	Uncertainty (±°C)
115	25.005	24.8	0.2	0.19

Remark

UUC : Unit Under Calibration

This result of calibration was found accurate as shown on date and place of calibration only.

This reported uncertainty of measurement was based on a standard uncertainty multiplied by a coverage factor k = 2 , providing a level of confidence of approximately 95%

- oOo -

CAL
Calibratech Co.,Ltd.
7/106-7 Moo 2, Sukhaprachasan 3 Rd., Bangpood, Pakkred, Nonthaburi 11120
Tel.(02) 964-6211 Fax.(02) 964-5155, e-mail : calibratech_cal@yahoo.com, calibratech_cal@hotmail.com

ilac-MRA
NSC-TISI-TIS17025
CALIBRATION 0030

Certificate of Calibration

Certificate No. : **67-400454-3** **Page : 1 of 2**

Submitted by : Pacific Laboratory Co., Ltd
14/5358 Moo 14, T. Bang Bua Thong, A. Bang Bua Thong, Nonthaburi 11110 Thailand

Equipment : Temperature controlled enclosure (Incubator)
Manufacturer : Aqua Lytic Model : TC 135S
Range : N/A °C Resolution : 0.1 °C
Serial No. : 0614/000033 ID No. : LAB-IB-001

Environment : On site calibration was carried out at the Laboratory, Pacific Laboratory Co., Ltd
Ambient Temperature : (25.5 to 26.0) °C
Relative Humidity : (40 to 45) %
Line Voltage : (220.0 to 222.0) V

Date of Received : 30 July 2024
Date of Calibration : 30 July 2024
Date of Issue : 03 August 2024
Calibrated by : Permpon Chanpu
Calibration Method : CAL-M4004, TLAS G-20
The temperature scale used was based on ITS-90

Reference Standard Instruments : This certification is traceable to the International System of Units
Standard Digital Thermometer with RTD Probe

ID No.	Cert. No.	Due Date	Traceability
400029 & 400043	67-400245-1	27 Oct 2024	National Institute of Metrology Thailand (NIMT)

Approved by :
(Surachai Promthong)
Laboratory Manager

The Uncertainties are for a confidence probability of approximately 95%

This certificate may not be reproduced other than in full except with the prior written approval of the Calibratech Co.,Ltd.

CAL

Calibratech Co.,Ltd.

7/106-7 Moo 2, Sukhaprachasan 3 Rd., Bangpood, Pakkred, Nonthaburi 11120

Tel.(02) 964-6211 Fax.(02) 964-5155, e-mail : calibratech_cal@yahoo.com, calibratech_cal@hotmail.com

Certificate of Calibration

Certificate No. : 67-400454-3

Result of Calibration : Without Adjustment

UUC Condition As-Received : Good

Function : Temperature measurement

This instrument was setting air ventilation at position 0 (close)

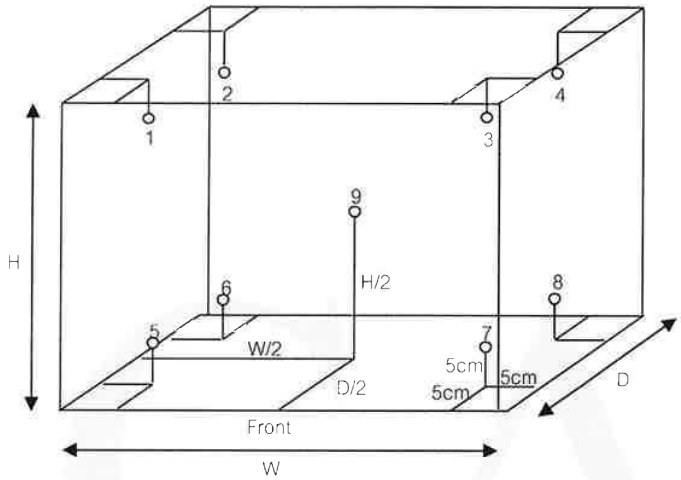

Inside of Chamber

W = 0.51 m

D = 0.04 m

H = 0.70 m

Capacity = 0.02 m^3

Test Point (°C)	Setting Temperature (°C)	Indicating Temperature (°C)	Measured Temperature (°C) @ Sensor No.									Uncertainty (±°C)
			1	2	3	4	5	6	7	8	9	
20.0	20.5	20.5	20.07	19.92	19.95	19.93	19.93	19.92	19.92	19.96	19.88	0.67

Test Point (°C)	Setting Temperature (°C)	Indicating Temperature (°C)	Measured Uniformity (°C)	Measured Stability (°C)	Overall Variation (°C)
20.0	20.5	20.5	0.41	0.33	0.70

Remark The uncertainty is not combine uniformity of the air chamber

This result of calibration was found accurate as shown on date and place of calibration only.

This reported uncertainty of measurement was based on a standard uncertainty multiplied by a coverage factor k = 2 , providing a level of confidence of approximately 95%

- o0o -

CAL
Calibratech Co.,Ltd.
7/106-7 Moo 2, Sukhaprachasan 3 Rd., Bangpood, Pakkred, Nonthaburi 11120
Tel.(02) 964-6211 Fax.(02) 964-5155, e-mail : calibratech_cal@yahoo.com, calibratech_cal@hotmail.com

ilac-MRA
NSC-TISI-TIS17025
CALIBRATION 0030

Certificate of Calibration

Certificate No. : **67-400454-2**

Submitted by : Pacific Laboratory Co., Ltd
14/5358 Moo 14, T. Bang Bua Thong, A. Bang Bua Thong, Nonthaburi 11110 Thailand

Equipment : Water Bath

Manufacturer :	Memmert	Model :	WNB 22
Range :	N/A °C	Resolution :	0.1 °C
Serial No. :	L514.0184	ID No. :	LAB-WB-001

Environment : On site calibration was carried out at the Laboratory, Pacific Laboratory Co., Ltd

Ambient Temperature :	(30.0 to 31.3) °C
Relative Humidity :	(60 to 65) %
Line Voltage :	(220.0 to 222.0) V

Date of Received : 30 July 2024

Date of Calibration : 30 July 2024

Date of Issue : 03 August 2024

Calibrated by : Permpon Chanpu

Calibration Method : This instrument was calibrated by In-house method CAL-M4006 based on ASTM E715-80
The temperature scale used was based on ITS-90

Reference Standard Instruments : This certification is traceable to the International System of Units

Standard Digital Thermometer with RTD probe

ID No.	Cert. No.	Due Date	Traceability
400029 & 400031	67-400244-1	24 Oct 2024	National Institute of Metrology Thailand (NIMT)

Approved by :

(Surachai Promthong)

Laboratory Manager

The Uncertainties are for a confidence probability of approximately 95%

This cerificate may not be reproduced other than in full except with the prior written approval of the Calibratech Co.,Ltd.

CAL
Calibratech Co.,Ltd.
7/106-7 Moo 2, Sukhaprachasan 3 Rd., Bangpood, Pakkred, Nonthaburi 11120
Tel.(02) 964-6211 Fax.(02) 964-5155, e-mail : calibratech_cal@yahoo.com, calibratech_cal@hotmail.com

Certificate of Calibration

Certificate No. : 67-400454-2

Result of Calibration : Without Adjustment

UUC Condition As-Received : Good

Function : Temperature measurement

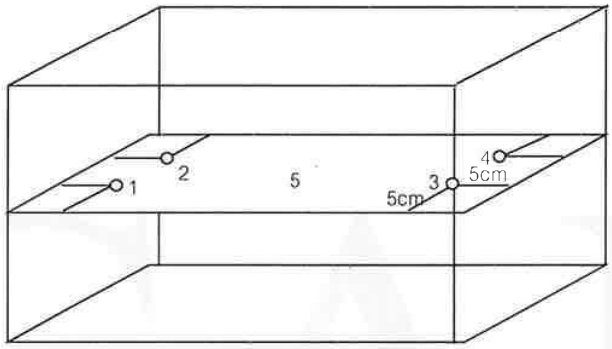

Front

Test Point (°C)	Setting Temperature (°C)	Indicating Temperature (°C)	Measured Temperature (°C) @ Sensor No.					Uncertainty (±°C)	Measured Uniformity (°C)	Measured Stability (°C)
			1	2	3	4	5			
65.0	65.0	65.0	64.61	64.70	64.66	64.64	64.68	0.18	0.12	0.05
95.0	95.0	95.0	94.60	94.69	94.70	94.61	94.70	0.18	0.15	0.03

Remark The uncertainty is not combine uniformity of the water bath

This result of calibration was found accurate as shown on date and place of calibration only.

This reported uncertainty of measurement was based on a standard uncertainty multiplied by a coverage factor k = 2 , providing a level of confidence of approximately 95%

- o0o -

CAL
Calibratech Co.,Ltd.
7/106-7 Moo 2, Sukhaprachasan 3 Rd., Bangpood, Pakkred, Nonthaburi 11120
Tel.(02) 964-6211 Fax.(02) 964-5155, e-mail : calibratech_cal@yahoo.com, calibratech_cal@hotmail.com

ilac-MRA
NSC-TISI-TIS17025
CALIBRATION 0030

Certificate of Calibration

Certificate No. : **67-400454-1** **Page : 1 of 2**

Submitted by : Pacific Laboratory Co., Ltd
14/5358 Moo 14, T. Bang Bua Thong, A. Bang Bua Thong, Nonthaburi 11110 Thailand

Equipment : Temperature controlled enclosure (Oven)
Manufacturer : Memmert Model : UN 55
Range : N/A °C Resolution : 0.1 °C
Serial No. : B214.1879 ID No. : LAB-OV-001

Environment : On site calibration was carried out at the Laboratory, Pacific Laboratory Co., Ltd
Ambient Temperature : (30.0 to 31.3) °C
Relative Humidity : (60 to 65) %
Line Voltage : (220.0 to 222.0) V

Date of Received : 30 July 2024
Date of Calibration : 30 July 2024
Date of Issue : 03 August 2024
Calibrated by : Permpon Chanpu
Calibration Method : CAL-M4004, TLAS G-20
The temperature scale used was based on ITS-90

Reference Standard Instruments : This certification is traceable to the International System of Units
Standard Digital Thermometer with Thermocouple probe

ID No.	Cert. No.	Due Date	Traceability
400029 & 400030	67-400246-1	25 Oct 2024	National Institute of Metrology Thailand (NIMT)

Approved by :
(Surachai Promthong)
Laboratory Manager

The Uncertainties are for a confidence probability of approximately 95%

This cerificate may not be reproduced other than in full except with the prior written approval of the Calibratech Co.,Ltd.

CAL
Calibratech Co.,Ltd.
7/106-7 Moo 2, Sukhaprachasan 3 Rd., Bangpood, Pakkred, Nonthaburi 11120
Tel.(02) 964-6211 Fax.(02) 964-5155, e-mail : calibratech_cal@yahoo.com, calibratech_cal@hotmail.com

Certificate of Calibration

Certificate No. : 67-400454-1

Result of Calibration : Without Adjustment

UUC Condition As-Received : Good

Function : Temperature measurement

This instrument was setting air ventilation at position 0 (close)

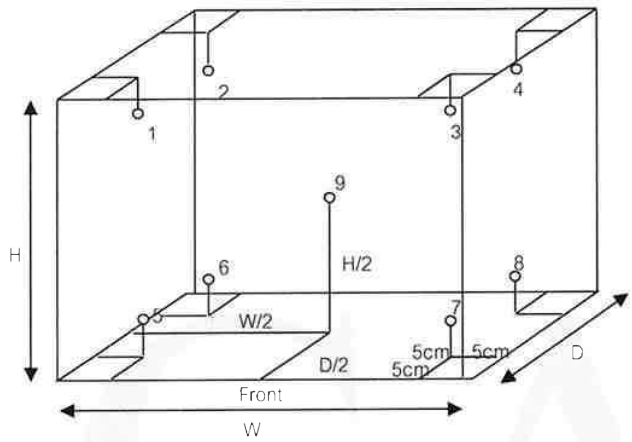

Inside of Chamber

W = 0.40 m

D = 0.33 m

H = 0.40 m

Capacity = 0.05 m^3

Test Point (°C)	Setting Temperature (°C)	Indicating Temperature (°C)	Measured Temperature (°C) @ Sensor No.									Uncertainty (± °C)
			1	2	3	4	5	6	7	8	9	
104.0	107.0	107.0	105.1	104.9	104.8	104.8	102.9	103.6	103.7	104.1	103.9	0.84
180.0	184.0	184.0	180.5	180.5	180.3	179.7	176.8	177.2	178.1	181.2	179.5	1.4

Test Point (°C)	Setting Temperature (°C)	Indicating Temperature (°C)	Measured Uniformity (°C)	Measured Stability (°C)	Overall Variation (°C)
104.0	107.0	107.0	1.4	0.4	2.5
180.0	184.0	184.0	3.3	0.7	5.6

Remark The uncertainty is not combine uniformity of the air chamber

This result of calibration was found accurate as shown on date and place of calibration only.

This reported uncertainty of measurement was based on a standard uncertainty multiplied by a coverage factor k = 2 , providing a level of confidence of approximately 95%

- o0o -

ภาคผนวกที่ 6
กฎหมายที่เกี่ยวข้อง

ภาคผนวกที่ 6-1
ประกาศคณะกรรมการสิ่งแวดล้อมแห่งชาติ ฉบับที่ 24 (พ.ศ. 2547) เรื่อง กำหนดมาตรฐานคุณภาพอากาศในบรรยากาศ

ประกาศคณะกรรมการสิ่งแวดล้อมแห่งชาติ
ฉบับที่ ๒๔ (พ.ศ. ๒๕๔๗)
เรื่อง กำหนดมาตรฐานคุณภาพอากาศในบรรยากาศโดยทั่วไป

อาศัยอำนาจตามความในมาตรา ๓๒ และมาตรา ๓๔ แห่งพระราชบัญญัติส่งเสริมและรักษาคุณภาพสิ่งแวดล้อมแห่งชาติ พ.ศ. ๒๕๓๕ อันเป็นพระราชบัญญัติที่มีบทบัญญัติบางประการเกี่ยวกับการจำกัดสิทธิและเสรีภาพของบุคคล ซึ่งมาตรา ๒๙ ประกอบกับมาตรา ๓๕ มาตรา ๔๘ มาตรา ๕๐ และมาตรา ๕๑ ของรัฐธรรมนูญแห่งราชอาณาจักรไทยบัญญัติให้กระทำได้โดยอาศัยอำนาจตามบทบัญญัติแห่งกฎหมาย คณะกรรมการสิ่งแวดล้อมแห่งชาติ จึงได้มีมติในคราวการประชุมครั้งที่ ๒/๒๕๔๗ เมื่อวันที่ ๒๔ กุมภาพันธ์ ๒๕๔๗ ให้ปรับปรุงแก้ไขมาตรฐานคุณภาพอากาศในบรรยากาศโดยทั่วไป ดังต่อไปนี้

ข้อ ๑ ให้ยกเลิกความใน (๔) ของข้อ ๒ แห่งประกาศคณะกรรมการสิ่งแวดล้อมแห่งชาติ ฉบับที่ ๑๐ (พ.ศ. ๒๕๓๘) ออกตามความในพระราชบัญญัติส่งเสริมและรักษาคุณภาพสิ่งแวดล้อมแห่งชาติ พ.ศ. ๒๕๓๕ เรื่อง กำหนดมาตรฐานคุณภาพอากาศในบรรยากาศโดยทั่วไป และให้ใช้ความต่อไปนี้แทน

"(๔) ค่าเฉลี่ยของก๊าซซัลเฟอร์ไดออกไซด์ ในเวลา ๒๔ ชั่วโมง จะต้องไม่เกิน ๐.๑๒ ส่วนในล้านส่วน หรือไม่เกิน ๐.๓๐ มิลลิกรัมต่อลูกบาศก์เมตร และค่ามัชฌิมเลขคณิต (Arithmetic Mean) ในเวลา ๑ ปี จะต้องไม่เกิน ๐.๐๔ ส่วนในล้านส่วน หรือไม่เกิน ๐.๑๐ มิลลิกรัมต่อลูกบาศก์เมตร"

ข้อ ๒ ให้ยกเลิกความใน (๒) และ (๓) ของข้อ ๔ แห่งประกาศคณะกรรมการสิ่งแวดล้อมแห่งชาติ ฉบับที่ ๑๐ (พ.ศ. ๒๕๓๘) ออกตามความในพระราชบัญญัติส่งเสริมและรักษาคุณภาพสิ่งแวดล้อมแห่งชาติ พ.ศ. ๒๕๓๕ เรื่อง กำหนดมาตรฐานคุณภาพอากาศในบรรยากาศโดยทั่วไป และให้ใช้ความต่อไปนี้แทน

"(๒) ค่าเฉลี่ยของฝุ่นละอองขนาดไม่เกิน ๑๐ ไมครอน ในเวลา ๒๔ ชั่วโมง จะต้องไม่เกิน ๐.๑๒ มิลลิกรัมต่อลูกบาศก์เมตร และค่ามัชฌิมเลขคณิต (Arithmetic Mean) ในเวลา ๑ ปี จะต้องไม่เกิน ๐.๐๕ มิลลิกรัมต่อลูกบาศก์เมตร

(๓) ค่าเฉลี่ยของฝุ่นละอองรวมหรือฝุ่นละอองขนาดไม่เกิน ๑๐๐ ไมครอน ในเวลา ๒๔ ชั่วโมง จะต้องไม่เกิน ๐.๓๓ มิลลิกรัมต่อลูกบาศก์เมตร และค่ามัชฌิมเลขคณิต (Arithmetic Mean) ในเวลา ๑ ปี จะต้องไม่เกิน ๐.๑๐ มิลลิกรัมต่อลูกบาศก์เมตร"

ประกาศ ณ วันที่ ๙ สิงหาคม พ.ศ. ๒๕๔๗

(ลงนาม) จาตุรนต์ ฉายแสง
(นายจาตุรนต์ ฉายแสง)
รองนายกรัฐมนตรี
ปฏิบัติหน้าที่ประธานคณะกรรมการสิ่งแวดล้อมแห่งชาติ

ราชกิจจานุเบกษา ฉบับประกาศทั่วไป เล่ม ๑๒๑ ตอนพิเศษ ๑๐๔ ง วันที่ ๒๒ กันยายน ๒๕๔๗

ภาคผนวกที่ 6-2
มาตรฐานคุณภาพน้ำประปาของการประปานครหลวง ตามแนะนำขององค์การอนามัยโลก (WHO) ปี 2011

มาตรฐานคุณภาพน้ำประปาของการประปานครหลวง

(ตามข้อแนะนำขององค์การอนามัยโลก ปี 2011)

พารามิเตอร์	หน่วย (units)	ค่าแนะนำ WHO 2011 (Guideline Value)
1. คุณสมบัติทางแบคทีเรีย (Bacteriological quality)		
แบคทีเรียชนิด อีโคไล (*E. coli*)	พบ-ไม่พบ/100 ml	ไม่พบ/100 ml
2. คุณสมบัติทางเคมี-ฟิสิกส์ (Physical and Chemical quality)		
สี ปรากฏ (Apperance colour) #	True colour unit	15
ความขุ่น (Turbidity) # *	NTU	4.0
รส และ กลิ่น (Taste and odour) #	-	ไม่เป็นที่รังเกียจ
ความเป็นกรด-ด่าง (pH) #	-	6.5 - 8.5
สารหนู (Arsenic)	mg/l	0.01
แคดเมียม (Cadmium)	mg/l	0.003
โครเมียม (Chromium)	mg/l	0.05
ไซยาไนด์ (Cyanide)	mg/l	0.5
ตะกั่ว (Lead)	mg/l	0.01
ปรอท (Inorganic Mercury)	mg/l	0.006
ซีลีเนียม (Selenium)	mg/l	0.04
ฟลูออไรด์ (Fluoride)	mg/l	0.7
คลอไรด์ (Chloride) #	mg/l	250
ทองแดง (Copper) #	mg/l	2
เหล็ก (Iron) #	mg/l	0.3
แมงกานีส (Manganese) #	mg/l	0.1
อะลูมิเนียม (Aluminium) #	mg/l	0.9
โซเดียม (Sodium) #	mg/l	200
ซัลเฟต (Sulfate) #	mg/l	250
สังกะสี (Zinc) #	mg/l	3
ปริมาณมวลสารที่ละลายทั้งหมด (Total dissolved solids)	mg/l	1,000
ไนเตรทในรูปไนเตรท (Nitrate as NO_3^-)	mg/l	50
ไนไตรท์ในรูปไนไตรท์ (Nitrite as NO_2^-)	mg/l	3
ไตรคลอโรอีทีน (Trichloroethene)	mg/l	0.02
เตตราคลอโรอีทีน (Tetrachloroethene)	mg/l	0.04
ไมโครซีสติน-แอลอาร์ (Microcystin-LR)	mg/l	0.001
3. สารเคมีที่ใช้ป้องกันและกำจัดศัตรูพืช (Pesticides)		
อัลดรินและดิลดริน (Aldrin/Dieldrin)	µg/l	0.03
คลอเดน (Chlordane)	µg/l	0.2
ดีดีที (DDT) และ metabolites	µg/l	1
สอง,สี่-ดี (2,4-D)	µg/l	30
เฮปตาคลอและเฮปตาคลออีพอกไซด์ (Heptachlor and Heptachlor epoxide)	µg/l	0.03

มาตรฐานคุณภาพน้ำประปาของการประปานครหลวง

(ตามข้อแนะนำขององค์การอนามัยโลก ปี 2011)

พารามิเตอร์	หน่วย (units)	ค่าแนะนำ WHO 2011 (Guideline Value)
เฮกซะคลอโรเบนซิน (Hexachlorobenzene)	µg/l	1
ลินเดน (Lindane)	µg/l	2
เมททอกซิคลอ (Methoxychlor)	µg/l	20
เพนตาคลอโรฟีนอล (Pentachlorophenol)	µg/l	9
4.ไตรฮาโลมีเทน (Trihalomethanes) sum of the ratio		1
คลอโรฟอร์ม (Chloroform , $CHCl_3$)	mg/l	0.3
โบรโมไดคลอโรมีเทน (Bromodichloromethane , $CHBrCl_2$)	mg/l	0.06
ไดโบรโมคลอโรมีเทน (Dibromochloromethane , $CHBr_2Cl$)	mg/l	0.1
โบรโมฟอร์ม (Bromoform , $CHBr_3$)	mg/l	0.1
5. กัมมันตภาพรังสี (Radioactive)		
ความแรงรวมรังสีแอลฟา (Gross alpha activity)	Bq/l	0.5
ความแรงรวมรังสีเบต้า (Gross beta activity)	Bq/l	1

หมายเหตุ การประปานครหลวงพิจารณาวิเคราะห์รายการที่มีผลต่อสุขภาพและความน่าดื่มน่าใช้ (#)

* ความขุ่นไม่มีผลต่อสุขภาพ แต่ควรต่ำกว่า 0.1 NTU เพื่อประสิทธิภาพของการฆ่าเชื้อ

** 1 mg = 1,000 µg/l

Recommended minimum sample numbers for faecal indicator testing in distribution systems ***

Type of water supply and population	Total number of samples per year
Point sources	Progressive sampling all sources over 3-to 5 year cycles (maximur
Piped supplies	
< 5,000	12
5,000 - 100,000	12 per 5,000 population
> 100,000 - 500,000	12 per 10,000 population plus an additional 120 samples
> 500,000	12 per 50,000 population plus an additional 600 samples

***Parameters such as chlorine, turbidity and pH should be tested more frequently as part of operational and verification monitoring.

ติดต่อสอบถามข้อมูลเพิ่มเติมได้ที่ ส่วนน้ำประปา กองเฝ้าระวังคุณภาพน้ำ โทร. 0 2981 7321

ภาคผนวกที่ 6-3
ประกาศกระทรวงทรัพยากรธรรมชาติและสิ่งแวดล้อม เรื่อง กำหนดมาตรฐานควบคุมการระบายน้ำทิ้งจากอาคารบางประเภทและบางขนาด (อาคารประเภท ข)

(ลงวันที่ 7 พฤศจิกายน พ.ศ. 2548)/

(ลงวันที่ 28 มิถุนายน 2567)

ประกาศกระทรวงทรัพยากรธรรมชาติและสิ่งแวดล้อม

เรื่อง กำหนดมาตรฐานควบคุมการระบายน้ำทิ้ง จากอาคารบางประเภทและบางขนาด

โดยที่ได้มีการปฏิรูประบบราชการโดยให้มีการจัดตั้งกระทรวงทรัพยากรธรรมชาติและสิ่งแวดล้อมขึ้นมา และให้โอนภารกิจของกระทรวงวิทยาศาสตร์ เทคโนโลยีและสิ่งแวดล้อม ในส่วนที่เกี่ยวข้องกับพระราชบัญญัติส่งเสริมและรักษาคุณภาพสิ่งแวดล้อมแห่งชาติ พ.ศ. ๒๕๓๕ ไปเป็นของกระทรวงทรัพยากรธรรมชาติและสิ่งแวดล้อม ประกอบกับเป็นการสมควรให้คณะกรรมการควบคุมมลพิษเป็นผู้พิจารณาเห็นชอบกับวิธีการตรวจหาค่ามาตรฐานการระบายน้ำทิ้ง นอกเหนือจากวิธีการที่กำหนดไว้แทนกรมควบคุมมลพิษ จึงสมควรแก้ไขปรับปรุงประกาศกระทรวงวิทยาศาสตร์ เทคโนโลยีและสิ่งแวดล้อม เรื่อง กำหนดมาตรฐานควบคุมการระบายน้ำทิ้งจากอาคารบางประเภทและบางขนาด

อาศัยอำนาจตามความในมาตรา ๕๕ แห่งพระราชบัญญัติส่งเสริมและรักษาคุณภาพสิ่งแวดล้อมแห่งชาติ พ.ศ. ๒๕๓๕ แก้ไขโดยมาตรา ๑๑๔ แห่งพระราชกฤษฎีกาแก้ไขบทบัญญัติให้สอดคล้องกับการโอนอำนาจหน้าที่ของส่วนราชการ ให้เป็นไปตามพระราชบัญญัติปรับปรุงกระทรวง ทบวง กรม พ.ศ. ๒๕๔๕ พ.ศ. ๒๕๔๕ อันเป็นพระราชบัญญัติที่มีบทบัญญัติบางประการเกี่ยวกับการจำกัดสิทธิและเสรีภาพของบุคคล ซึ่งมาตรา ๒๙ ประกอบกับมาตรา ๓๕ มาตรา ๔๘ มาตรา ๕๐ และมาตรา ๕๑ ของรัฐธรรมนูญแห่งราชอาณาจักรไทยบัญญัติให้กระทำได้ โดยอาศัยอำนาจตามบทบัญญัติแห่งกฎหมายรัฐมนตรีว่าการกระทรวงทรัพยากรธรรมชาติและสิ่งแวดล้อม โดยคำแนะนำของคณะกรรมการควบคุมมลพิษและโดยความเห็นชอบของคณะกรรมการสิ่งแวดล้อมแห่งชาติ จึงออกประกาศไว้ ดังต่อไปนี้

ข้อ ๑ ให้ยกเลิกประกาศกระทรวงวิทยาศาสตร์ เทคโนโลยีและสิ่งแวดล้อม เรื่อง กำหนดมาตรฐานควบคุมการระบายน้ำทิ้งจากอาคารบางประเภทและบางขนาด ลงวันที่ ๑๐ มกราคม พ.ศ. ๒๕๓๗

ข้อ ๒ ในประกาศนี้

"อาคาร" หมายความว่า อาคารที่ก่อสร้างขึ้น ไม่ว่าจะมีลักษณะเป็นอาคารหลังเดียว หรือเป็นกลุ่มของอาคารซึ่งตั้งอยู่ภายในพื้นที่ซึ่งเป็นบริเวณเดียวกัน และไม่ว่าจะมีท่อระบายน้ำท่อเดียว หรือมีหลายท่อที่เชื่อมติดต่อกันระหว่างอาคารหรือไม่ก็ตาม ซึ่งได้แก่

(๑) อาคารชุด ตามกฎหมายว่าด้วยอาคารชุด

(๒) โรงแรม ตามกฎหมายว่าด้วยโรงแรม

(๓) หอพัก ตามกฎหมายว่าด้วยหอพัก

(๔) สถานบริการประเภทสถานอาบน้ำ นวดหรืออบตัว ซึ่งมีผู้ให้บริการแก่ลูกค้า ตามกฎหมายว่าด้วยสถานบริการ

(๕) โรงพยาบาลของทางราชการหรือสถานพยาบาล ตามกฎหมายว่าด้วยสถานพยาบาล

(๖) อาคารโรงเรียนเอกชน ตามกฎหมายว่าด้วยโรงเรียนเอกชน โรงเรียนของทางราชการ อาคารสถาบันอุดมศึกษาของเอกชน ตามกฎหมายว่าด้วยสถาบันอุดมศึกษาของเอกชนและสถาบันอุดมศึกษาของทางราชการ

(๗) อาคารที่ทำการของทางราชการ รัฐวิสาหกิจ หรือองค์การระหว่างประเทศและของเอกชน

(๘) อาคารของศูนย์การค้าหรือห้างสรรพสินค้า

(๙) ตลาด ตามกฎหมายว่าด้วยการสาธารณสุข แต่ไม่รวมถึง ท่าเทียบเรือประมง สะพานปลา หรือกิจการแพปลา

(๑๐) ภัตตาคารหรือร้านอาหาร

"น้ำทิ้ง" หมายความว่า น้ำเสียที่ผ่านระบบบำบัดน้ำเสียแล้วจนเป็นไปตามมาตรฐานควบคุมการระบายน้ำทิ้งตามที่กำหนดไว้ในประกาศนี้

ข้อ ๓ ให้แบ่งประเภทของอาคารตามข้อ ๒ ออกเป็น ๕ ประเภท คือ

(๑) อาคารประเภท ก.

(๒) อาคารประเภท ข.

(๓) อาคารประเภท ค.

(๔) อาคารประเภท ง.

(๕) อาคารประเภท จ.

ข้อ ๔ อาคารประเภท ก. หมายความถึง อาคารดังต่อไปนี้

(๑) อาคารชุดที่มีจำนวนห้องสำหรับใช้เป็นที่อยู่อาศัยรวมกันทุกชั้นของอาคาร หรือกลุ่มของอาคารตั้งแต่ ๕๐๐ ห้องนอนขึ้นไป

(๒) โรงแรมที่มีจำนวนห้องสำหรับใช้เป็นห้องพักรวมกันทุกชั้นของอาคาร หรือกลุ่มของอาคารตั้งแต่ ๒๐๐ ห้องขึ้นไป

(๓) โรงพยาบาลของทางราชการ รัฐวิสาหกิจหรือสถานพยาบาล ตามกฎหมายว่าด้วยสถานพยาบาลที่มีเตียงสำหรับผู้ป่วยไว้ค้างคืนรวมกันทุกชั้นของอาคารหรือกลุ่มของอาคารตั้งแต่ ๓๐ เตียงขึ้นไป

(๔) อาคารโรงเรียนเอกชน โรงเรียนของทางราชการ สถาบันอุดมศึกษาของเอกชน หรือสถาบันอุดมศึกษาของทางราชการที่มีพื้นที่ใช้สอยรวมกันทุกชั้นของอาคารหรือกลุ่มของอาคารตั้งแต่ ๒๕,๐๐๐ ตารางเมตรขึ้นไป

(๕) อาคารที่ทำการของทางราชการ รัฐวิสาหกิจ องค์การระหว่างประเทศ หรือของเอกชนที่มีพื้นที่ใช้สอยรวมกันทุกชั้นของอาคารหรือกลุ่มของอาคารตั้งแต่ ๕๕,๐๐๐ ตารางเมตรขึ้นไป

(๖) อาคารของศูนย์การค้าหรือห้างสรรพสินค้าที่มีพื้นที่ใช้สอยรวมกันทุกชั้นของอาคารหรือกลุ่มของอาคารตั้งแต่ ๒๕,๐๐๐ ตารางเมตรขึ้นไป

(๗) ตลาดที่มีพื้นที่ใช้สอยรวมกันทุกชั้นของอาคารหรือกลุ่มของอาคารตั้งแต่ ๒,๕๐๐ ตารางเมตรขึ้นไป

(๘) ภัตตาคารหรือร้านอาหารที่มีพื้นที่ให้บริการรวมกันทุกชั้นของอาคารหรือกลุ่มของอาคารตั้งแต่ ๒,๕๐๐ ตารางเมตรขึ้นไป

ข้อ ๕ อาคารประเภท ข. หมายความถึง อาคารดังต่อไปนี้

(๑) อาคารชุดที่มีจำนวนห้องสำหรับใช้เป็นที่อยู่อาศัยรวมกันทุกชั้นของอาคาร หรือกลุ่มของอาคารตั้งแต่ ๑๐๐ ห้องนอน แต่ไม่ถึง ๕๐๐ ห้องนอน

(๒) โรงแรมที่มีจำนวนห้องสำหรับใช้เป็นห้องพักรวมกันทุกชั้นของอาคาร หรือกลุ่มของอาคารตั้งแต่ ๖๐ ห้อง แต่ไม่ถึง ๒๐๐ ห้อง

(๓) หอพักที่มีจำนวนห้องสำหรับใช้เป็นที่อยู่อาศัยรวมกันทุกชั้นของอาคาร หรือกลุ่มของอาคารตั้งแต่ ๒๕๐ ห้องขึ้นไป

(๔) สถานบริการที่มีพื้นที่ใช้สอยรวมกันทุกชั้นของอาคาร หรือกลุ่มของอาคารตั้งแต่ ๕,๐๐๐ ตารางเมตรขึ้นไป

(๕) โรงพยาบาลของทางราชการ รัฐวิสาหกิจ หรือสถานพยาบาล ตามกฎหมายว่าด้วยสถานพยาบาลที่มีเตียงสำหรับผู้ป่วยไว้ค้างคืนรวมกันทุกชั้นของอาคารหรือกลุ่มของอาคารตั้งแต่ ๑๐ เตียง แต่ไม่ถึง ๓๐ เตียง

(๖) อาคารโรงเรียนเอกชน โรงเรียนของทางราชการ สถาบันอุดมศึกษาของเอกชน หรือสถาบันอุดมศึกษาของทางราชการที่มีพื้นที่ใช้สอยรวมกันทุกชั้นของอาคารหรือกลุ่มของอาคารตั้งแต่ ๕,๐๐๐ ตารางเมตร แต่ไม่ถึง ๒๕,๐๐๐ ตารางเมตร

(๗) อาคารที่ทำการของทางราชการ รัฐวิสาหกิจ องค์การระหว่างประเทศ หรือของเอกชนที่มีพื้นที่ใช้สอยรวมกันทุกชั้นของอาคารหรือกลุ่มของอาคารตั้งแต่ ๑๐,๐๐๐ ตารางเมตร แต่ไม่ถึง ๕๕,๐๐๐ ตารางเมตร

(๘) อาคารของศูนย์การค้าหรือห้างสรรพสินค้าที่มีพื้นที่ใช้สอยรวมกันทุกชั้นของอาคารหรือกลุ่มของอาคารตั้งแต่ ๕,๐๐๐ ตารางเมตร แต่ไม่ถึง ๒๕,๐๐๐ ตารางเมตร

(๙) ตลาดที่มีพื้นที่ใช้สอยรวมกันทุกชั้นของอาคารหรือกลุ่มของอาคารตั้งแต่ ๑,๕๐๐ ตารางเมตร แต่ไม่ถึง ๒,๕๐๐ ตารางเมตร

(๑๐) ภัตตาคารหรือร้านอาหารที่มีพื้นที่ให้บริการรวมกันทุกชั้นของอาคารหรือกลุ่มของอาคารตั้งแต่ ๕๐๐ ตารางเมตร แต่ไม่ถึง ๒,๕๐๐ ตารางเมตร

ข้อ ๖ อาคารประเภท ค. หมายความถึง อาคารดังต่อไปนี้

(๑) อาคารชุดที่มีจำนวนห้องสำหรับใช้เป็นที่อยู่อาศัยรวมกันทุกชั้นของอาคาร หรือกลุ่มของอาคารไม่ถึง ๑๐๐ ห้องนอน

(๒) โรงแรมที่มีจำนวนห้องสำหรับใช้เป็นห้องพักรวมกันทุกชั้นของอาคาร หรือกลุ่มของอาคารไม่ถึง ๖๐ ห้อง

(๓) หอพักที่มีจำนวนห้องสำหรับใช้เป็นที่อยู่อาศัยรวมกันทุกชั้นของอาคาร หรือกลุ่มของอาคารตั้งแต่ ๕๐ ห้อง แต่ไม่ถึง ๒๕๐ ห้อง

(๔) สถานบริการที่มีพื้นที่ใช้สอยรวมกันทุกชั้นของอาคาร หรือกลุ่มของอาคารตั้งแต่ ๑,๐๐๐ ตารางเมตร แต่ไม่ถึง ๕,๐๐๐ ตารางเมตร

(๕) อาคารที่ทำการของทางราชการ รัฐวิสาหกิจ องค์การระหว่างประเทศ หรือของเอกชนที่มีพื้นที่ใช้สอยรวมกันทุกชั้นของอาคารหรือกลุ่มของอาคารตั้งแต่ ๕,๐๐๐ ตารางเมตร แต่ไม่ถึง ๑๐,๐๐๐ ตารางเมตร

(๖) ตลาดที่มีพื้นที่ใช้สอยรวมกันทุกชั้นของอาคารหรือกลุ่มของอาคารตั้งแต่ ๑,๐๐๐ ตารางเมตร แต่ไม่ถึง ๑,๕๐๐ ตารางเมตร

(๗) ภัตตาคารหรือร้านอาหารที่มีพื้นที่ให้บริการรวมกันทุกชั้นของอาคาร หรือกลุ่มของอาคารตั้งแต่ ๒๕๐ ตารางเมตร แต่ไม่ถึง ๕๐๐ ตารางเมตร

ข้อ ๗ อาคารประเภท ง. หมายความถึง อาคารดังต่อไปนี้

(๑) หอพักที่มีจำนวนห้องสำหรับใช้เป็นที่อยู่อาศัยรวมกันทุกชั้นของอาคาร หรือกลุ่มของอาคาร ตั้งแต่ ๑๐ ห้อง แต่ไม่ถึง ๕๐ ห้อง

(๒) ตลาดที่มีพื้นที่ใช้สอยรวมกันทุกชั้นของอาคาร หรือกลุ่มของอาคารตั้งแต่ ๕๐๐ ตารางเมตร แต่ไม่ถึง ๑,๐๐๐ ตารางเมตร

(๓) ภัตตาคารหรือร้านอาหารที่มีพื้นที่ให้บริการรวมกันทุกชั้นของอาคาร หรือกลุ่มของอาคาร ตั้งแต่ ๑๐๐ ตารางเมตร แต่ไม่ถึง ๒๕๐ ตารางเมตร

ข้อ ๘ อาคารประเภท จ. หมายความถึง ภัตตาคารหรือร้านอาหารที่มีพื้นที่ให้บริการรวมกันทุกชั้นไม่ถึง ๑๐๐ ตารางเมตร

ข้อ ๙ มาตรฐานควบคุมการระบายน้ำทิ้งจากอาคาร ประเภท ก. ต้องมีค่าดังต่อไปนี้

(๑) ความเป็นกรดและด่าง (PH) ต้องมีค่าระหว่าง ๕-๙

(๒) บีโอดี (BOD) ต้องมีค่าไม่เกิน ๒๐ มิลลิกรัมต่อลิตร

(๓) สารแขวนลอย (Suspended Solids) ต้องมีค่าไม่เกิน ๓๐ มิลลิกรัมต่อลิตร

(๔) ซัลไฟด์ (Sulfide) ต้องมีค่าไม่เกิน ๑.๐ มิลลิกรัมต่อลิตร

(๕) สารที่ละลายได้ทั้งหมด (Total Dissolved Solids) ต้องมีค่าเพิ่มขึ้นจากปริมาณสารละลายในน้ำใช้ตามปกติไม่เกิน ๕๐๐ มิลลิกรัมต่อลิตร

(๖) ตะกอนหนัก (Settleable Solids) ต้องมีค่าไม่เกิน ๐.๕ มิลลิลิตรต่อลิตร

(๗) น้ำมันและไขมัน (Fat Oil and Grease) ต้องมีค่าไม่เกิน ๒๐ มิลลิกรัมต่อลิตร

(๘) ทีเคเอ็น (TKN) ต้องมีค่าไม่เกิน ๓๕ มิลลิกรัมต่อลิตร

ข้อ ๑๐ มาตรฐานควบคุมการระบายน้ำทิ้งจากอาคาร ประเภท ข. ต้องเป็นไปตามข้อ ๙ เว้นแต่

(๑) บีโอดี ต้องมีค่าไม่เกิน ๓๐ มิลลิกรัมต่อลิตร

(๒) สารแขวนลอย ต้องมีค่าไม่เกิน ๔๐ มิลลิกรัมต่อลิตร

ข้อ ๑๑ มาตรฐานควบคุมการระบายน้ำทิ้งจากอาคาร ประเภท ค. ต้องเป็นไปตามข้อ ๙ เว้นแต่

(๑) บีโอดี ต้องมีค่าไม่เกิน ๔๐ มิลลิกรัมต่อลิตร

(๒) สารแขวนลอย ต้องมีค่าไม่เกิน ๕๐ มิลลิกรัมต่อลิตร

(๓) ซัลไฟด์ ต้องมีค่าไม่เกิน ๓.๐ มิลลิกรัมต่อลิตร

(๔) ค่าทีเคเอ็น ต้องมีค่าไม่เกิน ๔๐ มิลลิกรัมต่อลิตร

ข้อ ๑๒ มาตรฐานควบคุมการระบายน้ำทิ้งจากอาคาร ประเภท ง. ต้องเป็นไปตามข้อ ๙ เว้นแต่

(๑) บีโอดี ต้องมีค่าไม่เกิน ๕๐ มิลลิกรัมต่อลิตร

(๒) สารแขวนลอย ต้องมีค่าไม่เกิน ๕๐ มิลลิกรัมต่อลิตร

(๓) ซัลไฟด์ ต้องมีค่าไม่เกิน ๔.๐ มิลลิกรัมต่อลิตร

(๔) ค่าทีเคเอ็น ต้องมีค่าไม่เกิน ๔๐ มิลลิกรัมต่อลิตร

ข้อ ๑๓ มาตรฐานควบคุมการระบายน้ำทิ้งจากอาคาร ประเภท จ. ต้องมีค่าดังต่อไปนี้

(๑) ความเป็นกรดและด่างต้องมีค่าระหว่าง ๕-๙

(๒) บีโอดี ต้องมีค่าไม่เกิน ๒๐๐ มิลลิกรัมต่อลิตร

(๓) สารแขวนลอย ต้องมีค่าไม่เกิน ๖๐ มิลลิกรัมต่อลิตร

(๔) น้ำมันและไขมัน ต้องมีค่าไม่เกิน ๑๐๐ มิลลิกรัมต่อลิตร

ข้อ ๑๔ การตรวจสอบมาตรฐานการระบายน้ำทิ้งจากอาคาร ให้ใช้วิธีการดังต่อไปนี้

(๑) การตรวจสอบค่าความเป็นกรดและด่างให้กระทำโดยใช้เครื่องวัดความเป็นกรดและด่างของน้ำ (PH Meter)

(๒) การตรวจสอบค่าบีโอดีให้กระทำโดยใช้วิธีการอะไซด์โมดิฟิเคชั่น (Azide Modification) ที่อุณหภูมิ ๒๐ องศาเซลเซียส เป็นเวลา ๕ วัน ติดต่อกันหรือวิธีการอื่นที่คณะกรรมการควบคุมมลพิษให้ความเห็นชอบ

(๓) การตรวจสอบค่าสารแขวนลอยให้กระทำโดยใช้วิธีการกรองผ่านกระดาษกรองใยแก้ว (Glass Fibre Filter Disc)

(๔) การตรวจสอบค่าซัลไฟด์ให้กระทำโดยใช้วิธีการไตเตรท (Titrate)

(๕) การตรวจสอบค่าสารที่ละลายได้ทั้งหมดให้กระทำโดยใช้วิธีการระเหยแห้งระหว่างอุณหภูมิ ๑๐๓ องศาเซลเซียส ถึงอุณหภูมิ ๑๐๕ องศาเซลเซียส ในเวลา ๑ ชั่วโมง

(๖) การตรวจสอบค่าตะกอนหนักให้กระทำโดยใช้วิธีการกรวยอิมฮอฟฟ์ (Imhoff cone) ขนาดบรรจุ ๑,๐๐๐ ลูกบาศก์เซนติเมตร ในเวลา ๑ ชั่วโมง

(๗) การตรวจสอบค่าน้ำมันและไขมันให้กระทำโดยใช้วิธีการสกัดด้วยตัวทำละลาย แล้วแยกหาน้ำหนักของน้ำมันและไขมัน

(๘) การตรวจสอบค่าทีเคเอ็นให้กระทำโดยใช้วิธีการเจลดาห์ล (Kjeldahl)

ข้อ ๑๕ การคิดคำนวณพื้นที่ใช้สอย จำนวนอาคารและจำนวนห้องของอาคาร หรือกลุ่มของอาคารให้เป็นไปตามวิธีการที่คณะกรรมการควบคุมมลพิษกำหนด โดยประกาศในราชกิจจานุเบกษา

ข้อ ๑๖ วิธีการเก็บตัวอย่างน้ำ ความถี่ และระยะเวลาในการเก็บตัวอย่างน้ำ ให้เป็นไปตามที่คณะกรรมการควบคุมมลพิษกำหนด โดยประกาศในราชกิจจานุเบกษา

ข้อ ๑๗ ประกาศนี้ให้ใช้บังคับตั้งแต่วันถัดจากวันประกาศในราชกิจจานุเบกษาเป็นต้นไป

ประกาศ ณ วันที่ ๗ พฤศจิกายน พ.ศ. ๒๕๔๘

ยงยุทธ ติยะไพรัช

รัฐมนตรีว่าการกระทรวงทรัพยากรธรรมชาติและสิ่งแวดล้อม

ประกาศกระทรวงทรัพยากรธรรมชาติและสิ่งแวดล้อม

เรื่อง กำหนดมาตรฐานควบคุมการระบายน้ำทิ้งจากอาคารบางประเภทและบางขนาด พ.ศ. ๒๕๖๗

โดยที่เป็นการสมควรปรับปรุงการกำหนดมาตรฐานควบคุมการระบายน้ำทิ้งจากอาคาร ให้เหมาะสมตามความก้าวหน้าในทางวิทยาศาสตร์ เทคโนโลยี และความเปลี่ยนแปลงทางเศรษฐกิจ สังคม ของประเทศ และให้สอดคล้องกับสภาพการณ์ปัจจุบัน

อาศัยอำนาจตามความในมาตรา ๕๕ แห่งพระราชบัญญัติส่งเสริมและรักษาคุณภาพสิ่งแวดล้อมแห่งชาติ พ.ศ. ๒๕๓๕ รัฐมนตรีว่าการกระทรวงทรัพยากรธรรมชาติและสิ่งแวดล้อม โดยคำแนะนำของคณะกรรมการควบคุมมลพิษ และโดยความเห็นชอบของคณะกรรมการสิ่งแวดล้อมแห่งชาติ จึงออกประกาศไว้ ดังต่อไปนี้

ข้อ ๑ ให้ยกเลิกประกาศกระทรวงทรัพยากรธรรมชาติและสิ่งแวดล้อม เรื่อง กำหนดมาตรฐานควบคุมการระบายน้ำทิ้งจากอาคารบางประเภทและบางขนาด ฉบับลงวันที่ ๗ พฤศจิกายน พ.ศ. ๒๕๔๘

ข้อ ๒ ในประกาศนี้

"อาคาร" หมายความว่า อาคารที่ก่อสร้างขึ้น ไม่ว่าจะมีลักษณะเป็นอาคารหลังเดียวหรือเป็นกลุ่มของอาคารซึ่งตั้งอยู่ภายในพื้นที่ซึ่งเป็นบริเวณเดียวกัน และไม่ว่าจะมีท่อระบายน้ำท่อเดียวหรือมีหลายท่อที่เชื่อมติดต่อกันระหว่างอาคารหรือไม่ก็ตาม

"น้ำทิ้ง" หมายความว่า น้ำที่เกิดจากกิจกรรมของอาคารที่ระบายหรือจะระบายลงสู่แหล่งน้ำสาธารณะหรือออกสู่สิ่งแวดล้อม

ข้อ ๓ ให้แบ่งอาคาร ออกเป็น ๓ ชนิด คือ

ชนิดที่ ๑ อาคารอยู่อาศัย หมายถึง อาคารที่มีวัตถุประสงค์ให้เป็นที่พักอาศัยของบุคคลทั้งการอยู่อาศัยอย่างถาวรหรือชั่วคราว ได้แก่

(๑) อาคารชุด ตามกฎหมายว่าด้วยอาคารชุด

(๒) หอพัก ตามกฎหมายว่าด้วยหอพัก

(๓) หอพัก ห้องเช่า ห้องแบ่งเช่า หรือกิจการอื่นในทำนองเดียวกันตามกฎหมายว่าด้วยการสาธารณสุข

(๔) สถานรับเลี้ยงเด็ก ตามกฎหมายว่าด้วยคุ้มครองเด็ก

(๕) สถานดูแลผู้สูงอายุหรือผู้มีภาวะพึ่งพิง ตามกฎหมายว่าด้วยสถานประกอบการเพื่อสุขภาพ

(๖) ที่พักอาศัยสำหรับลูกจ้างประเภทกิจกรรมก่อสร้าง ตามกฎหมายว่าการคุ้มครองแรงงาน

ชนิดที่ ๒ อาคารพาณิชย์ หมายถึง อาคารที่ใช้ประโยชน์ในการพาณิชยกรรม หรือบริการธุรกิจอย่างเดียวหรือหลายอย่าง ได้แก่

(๑) โรงแรม ตามกฎหมายว่าด้วยโรงแรม

(๒) ศูนย์การค้าหรือห้างสรรพสินค้า

(๓) ตลาด ตามกฎหมายว่าด้วยการสาธารณสุข

(๔) สถานบริการประเภทสถานอาบน้ำ นวดหรืออบตัว ตามกฎหมายว่าด้วยสถานบริการ

(๕) ภัตตาคารหรือร้านอาหาร

(๖) อาคารที่ทำการของทางราชการ รัฐวิสาหกิจ หรือองค์การระหว่างประเทศและของเอกชน

(๗) อาคารโรงเรียนเอกชน ตามกฎหมายว่าด้วยโรงเรียนเอกชน โรงเรียนของทางราชการ อาคารสถาบันอุดมศึกษาของเอกชน ตามกฎหมายว่าด้วยสถาบันอุดมศึกษาของเอกชนและสถาบันอุดมศึกษาของทางราชการ

ชนิดที่ ๓ อาคารสถานพยาบาล หมายถึง สถานพยาบาล ตามกฎหมายว่าด้วยสถานพยาบาลประเภทที่รับผู้ป่วยไว้ค้างคืน

ข้อ ๔ ให้แบ่งขนาดของอาคาร ออกเป็น ๔ ประเภท ดังต่อไปนี้

ประเภทอาคาร	หน่วย	อาคารประเภท ก.	อาคารประเภท ข.	อาคารประเภท ค.	อาคารประเภท ง.
๑. อาคารอยู่อาศัย					
อาคารชุด	ห้องชุด	ตั้งแต่ ๕๐๐ ขึ้นไป	ตั้งแต่ ๑๐๐ แต่ไม่ถึง ๕๐๐	ไม่ถึง ๑๐๐	-
หอพัก	ห้อง	-	ตั้งแต่ ๒๕๐ ขึ้นไป	ตั้งแต่ ๕๐ แต่ไม่ถึง ๒๕๐	ไม่ถึง ๕๐
หอพัก ห้องเช่า ห้องแบ่งเช่า หรือกิจการอื่นในทำนองเดียวกัน ตามกฎหมายว่าด้วยการสาธารณสุข	ห้อง	-	ตั้งแต่ ๒๕๐ ขึ้นไป	ตั้งแต่ ๕๐ แต่ไม่ถึง ๒๕๐	ไม่ถึง ๕๐
สถานรับเลี้ยงเด็ก	-	-	-	-	ทุกขนาด
สถานดูแลผู้สูงอายุหรือผู้มีภาวะพึ่งพิง	-	-	-	-	ทุกขนาด
ที่พักอาศัยสำหรับลูกจ้างประเภทกิจกรรมก่อสร้าง	-	-	-	-	ทุกขนาด
๒. อาคารพาณิชย์					
โรงแรม	ห้อง	ตั้งแต่ ๒๐๐ ขึ้นไป	ตั้งแต่ ๖๐ แต่ไม่ถึง ๒๐๐	ไม่ถึง ๖๐	-
สถานบริการประเภทสถานอาบน้ำ นวดหรืออบตัว	ตารางเมตร	-	ตั้งแต่ ๕,๐๐๐ ขึ้นไป	ตั้งแต่ ๑,๐๐๐ แต่ไม่ถึง ๕,๐๐๐	ไม่ถึง ๑,๐๐๐
โรงเรียนเอกชน โรงเรียนของทางราชการ สถาบันอุดมศึกษาของเอกชนหรือสถาบันอุดมศึกษาของทางราชการ		ตั้งแต่ ๒๕,๐๐๐ ขึ้นไป	ตั้งแต่ ๕,๐๐๐ แต่ไม่ถึง ๒๕,๐๐๐	-	ไม่ถึง ๕,๐๐๐

ประเภทอาคาร	หน่วย	อาคาร ประเภท ก.	อาคาร ประเภท ข.	อาคาร ประเภท ค.	อาคาร ประเภท ง.
อาคารที่ทำการของทางราชการ รัฐวิสาหกิจ หรือองค์การระหว่างประเทศและของเอกชน		ตั้งแต่ ๕๕,๐๐๐ ขึ้นไป	ตั้งแต่ ๑๐,๐๐๐ แต่ไม่ถึง ๕๕,๐๐๐	ตั้งแต่ ๕,๐๐๐ แต่ไม่ถึง ๑๐,๐๐๐	ไม่ถึง ๕,๐๐๐
ศูนย์การค้า หรือห้างสรรพสินค้า		ตั้งแต่ ๒๕,๐๐๐ ขึ้นไป	ตั้งแต่ ๕,๐๐๐ แต่ไม่ถึง ๒๕,๐๐๐	-	ไม่ถึง ๕,๐๐๐
ตลาด		ตั้งแต่ ๒,๕๐๐ ขึ้นไป	ตั้งแต่ ๑,๕๐๐ แต่ไม่ถึง ๒,๕๐๐	ตั้งแต่ ๑,๐๐๐ แต่ไม่ถึง ๑,๕๐๐	ไม่ถึง ๑,๐๐๐
ภัตตาคารหรือร้านอาหาร		ตั้งแต่ ๒,๕๐๐ ขึ้นไป	ตั้งแต่ ๕๐๐ แต่ไม่ถึง ๒,๕๐๐	ตั้งแต่ ๒๕๐ แต่ไม่ถึง ๕๐๐	ไม่ถึง ๒๕๐
๓. อาคารสถานพยาบาล	เตียง	ตั้งแต่ ๓๐ ขึ้นไป	ตั้งแต่ ๑๐ แต่ไม่ถึง ๓๐	-	ไม่ถึง ๑๐

ข้อ ๕ กำหนดมาตรฐานควบคุมการระบายน้ำทิ้งจากอาคารไว้ ดังต่อไปนี้

พารามิเตอร์	ค่ามาตรฐาน			
	อาคาร ประเภท ก.	อาคาร ประเภท ข.	อาคาร ประเภท ค.	อาคาร ประเภท ง.
๑. ความเป็นกรดและด่าง (pH)	๕.๕ - ๙.๐	๕.๕ - ๙.๐	๕.๕ - ๙.๐	๕.๕ - ๙.๐
๒. บีโอดี (Biochemical Oxygen Demand)	ไม่เกิน ๒๐ มิลลิกรัมต่อลิตร	ไม่เกิน ๓๐ มิลลิกรัมต่อลิตร	ไม่เกิน ๔๐ มิลลิกรัมต่อลิตร	ไม่เกิน ๕๐ มิลลิกรัมต่อลิตร สำหรับอาคารอยู่อาศัย ไม่เกิน ๑๐๐ มิลลิกรัมต่อลิตร สำหรับอาคารพาณิชย์และอาคารสถานพยาบาล
๓. ของแข็งแขวนลอยทั้งหมด (Total Suspended Solids)	ไม่เกิน ๓๐ มิลลิกรัมต่อลิตร	ไม่เกิน ๔๐ มิลลิกรัมต่อลิตร	ไม่เกิน ๕๐ มิลลิกรัมต่อลิตร	ไม่เกิน ๖๐ มิลลิกรัมต่อลิตร
๔. ของแข็งละลายน้ำทั้งหมด (Total Dissolved Solids)	ไม่เกิน ๑,๐๐๐ มิลลิกรัมต่อลิตร	ไม่เกิน ๑,๐๐๐ มิลลิกรัมต่อลิตร	ไม่เกิน ๑,๓๐๐ มิลลิกรัมต่อลิตร	-

พารามิเตอร์	ค่ามาตรฐาน			
	อาคาร ประเภท ก.	อาคาร ประเภท ข.	อาคาร ประเภท ค.	อาคาร ประเภท ง.
	สำหรับอาคารอยู่อาศัยและอาคารพาณิชย์	สำหรับอาคารอยู่อาศัยและอาคารพาณิชย์	สำหรับอาคารอยู่อาศัยและอาคารพาณิชย์	
	เพิ่มขึ้นจากปริมาณในน้ำใช้ปกติไม่เกิน ๑,๐๐๐ สำหรับอาคารสถานพยาบาล	เพิ่มขึ้นจากปริมาณในน้ำใช้ปกติไม่เกิน ๑,๐๐๐ สำหรับอาคารสถานพยาบาล	-	-
๕. ซัลไฟด์ (Sulfide)	ไม่เกิน ๑.๐ มิลลิกรัมต่อลิตร	ไม่เกิน ๑.๐ มิลลิกรัมต่อลิตร	ไม่เกิน ๑.๐ มิลลิกรัมต่อลิตร	-
๖. ทีเคเอ็น (Total Kjeldahl Nitrogen)	ไม่เกิน ๓๕ มิลลิกรัมต่อลิตร	ไม่เกิน ๓๕ มิลลิกรัมต่อลิตร	ไม่เกิน ๔๐ มิลลิกรัมต่อลิตร	-
๗. น้ำมันและไขมัน (Oil and Grease)	ไม่เกิน ๒๐ มิลลิกรัมต่อลิตร	ไม่เกิน ๒๐ มิลลิกรัมต่อลิตร	ไม่เกิน ๒๐ มิลลิกรัมต่อลิตร	ไม่เกิน ๒๐ มิลลิกรัมต่อลิตร สำหรับอาคารอยู่อาศัย ไม่เกิน ๕๐ มิลลิกรัมต่อลิตร สำหรับอาคารพาณิชย์และอาคารสถานพยาบาล
๘. แบคทีเรียกลุ่มโคลิฟอร์มทั้งหมด (Total Coliform Bacteria) (สำหรับอาคารสถานพยาบาล)	ไม่เกิน ๕,๐๐๐ (เอ็มพีเอ็นต่อ ๑๐๐ มิลลิลิตร)	ไม่เกิน ๕,๐๐๐ (เอ็มพีเอ็นต่อ ๑๐๐ มิลลิลิตร)	-	-
๙. แบคทีเรียกลุ่มฟีคอลโคลิฟอร์ม (Fecal Coliform Bacteria) (สำหรับอาคารสถานพยาบาล)	ไม่เกิน ๑,๐๐๐ (เอ็มพีเอ็นต่อ ๑๐๐ มิลลิลิตร)	ไม่เกิน ๑,๐๐๐ (เอ็มพีเอ็นต่อ ๑๐๐ มิลลิลิตร)	-	-
๑๐. คลอรีนอิสระ (Free Chlorine) (สำหรับอาคารสถานพยาบาล)	ไม่เกิน ๑.๐ มิลลิกรัมต่อลิตร	ไม่เกิน ๑.๐ มิลลิกรัมต่อลิตร	-	-

ข้อ ๖ การตรวจสอบมาตรฐานควบคุมการระบายน้ำทิ้งจากอาคารให้ใช้วิธีการ ดังต่อไปนี้

๖.๑ ความเป็นกรดและด่าง ให้ใช้เครื่องวัดความเป็นกรดและด่างของน้ำ (pH Meter) ที่มีความละเอียดไม่ต่ำกว่า ๐.๑ หน่วย

๖.๒ บีโอดี ให้ใช้วิธีบ่มตัวอย่างที่อุณหภูมิ ๒๐ องศาเซลเซียส เป็นเวลา ๕ วันติดต่อกัน และหาค่าออกซิเจนละลายด้วยวิธีเอไซด์มอดิฟิเคชัน (Azide Modification) หรือวิธีเมมเบรนอิเล็กโทรด (Membrane Electrode) หรือวิธีออปติกคอลโพรบ (Optical Probe)

๖.๓ ของแข็งแขวนลอยทั้งหมด ให้ใช้วิธีกรองผ่านกระดาษกรองใยแก้ว (Glass Fiber Filter) และอบแห้งที่อุณหภูมิ ตั้งแต่ ๑๐๓ ถึง ๑๐๕ องศาเซลเซียส เป็นเวลาอย่างน้อย ๑ ชั่วโมง

๖.๔ ของแข็งละลายน้ำทั้งหมด ให้ใช้วิธีระเหยตัวอย่างที่กรองผ่านกระดาษกรองใยแก้ว (Glass Fiber Filter) และอบแห้งที่อุณหภูมิ ๑๘๐ องศาเซลเซียส เป็นเวลาอย่างน้อย ๑ ชั่วโมง

๖.๕ ซัลไฟด์ ให้ใช้วิธีไอโอโดเมทริก (Iodometric Method) หรือวิธีเมทิลีนบลู (Methylene Blue Method)

๖.๖ ทีเคเอ็น ให้ใช้วิธีเจลดาห์ล (Kjeldahl)

๖.๗ น้ำมันและไขมัน ให้ใช้วิธีสกัดด้วยตัวทำละลายแล้วแยกหาน้ำหนักของน้ำมันและไขมัน

๖.๘ แบคทีเรียกลุ่มโคลิฟอร์มทั้งหมดและแบคทีเรียกลุ่มฟีคอลโคลิฟอร์ม ให้ใช้วิธีมัลติเพิล ทิวบ์ เฟอร์เมนเทชัน เทคนิค (Multiple Tube Fermentation Technique)

๖.๙ คลอรีนอิสระ ให้ใช้วิธีไทเทรต (Titrimetric method) หรือวิธีเทียบสี (Colorimetric method) หรือวิธีไอโอโดเมทริก อิเล็กโทรด (Iodometric Electrode Technique)

ข้อ ๗ การคิดคำนวณขนาดของอาคารตามข้อ ๔ ให้เป็นไปตามวิธีการที่คณะกรรมการควบคุมมลพิษกำหนด โดยประกาศในราชกิจจานุเบกษา

ข้อ ๘ การตรวจสอบค่ามาตรฐานน้ำทิ้งตามข้อ ๖ ต้องเป็นไปตามคู่มือวิเคราะห์น้ำและน้ำเสียของสมาคมวิศวกรรมสิ่งแวดล้อมแห่งประเทศไทย หรือ Standard Methods for the Examination of Water and Wastewater ซึ่ง American Public Health Association, American Water Works Association และ Water Environment Federation ของประเทศสหรัฐอเมริกากำหนดฉบับล่าสุด หรือตามที่คณะกรรมการควบคุมมลพิษประกาศในราชกิจจานุเบกษา

ข้อ ๙ การเก็บตัวอย่างน้ำทิ้งเพื่อการตรวจสอบมาตรฐานควบคุมการระบายน้ำทิ้งตามข้อ ๕ ให้เป็น ดังต่อไปนี้

๙.๑ ให้เก็บในจุดระบายทิ้งลงสู่แหล่งน้ำสาธารณะหรือออกสู่สิ่งแวดล้อมหรือจุดอื่นที่สามารถใช้เป็นตัวแทนของน้ำทิ้งที่ระบายออกจากอาคาร ในกรณีมีการระบายทิ้งหลายจุดให้เก็บทุกจุด

๙.๒ วิธีการเก็บตัวอย่างน้ำทิ้ง ณ จุดเก็บตัวอย่างตามข้อ ๙.๑ ให้เก็บแบบจ้วง (Grab Sampling)

ข้อ ๑๐ ประกาศนี้ให้ใช้บังคับตั้งแต่วันถัดจากวันประกาศในราชกิจจานุเบกษาเป็นต้นไป

ประกาศ ณ วันที่ ๒๘ มิถุนายน พ.ศ. ๒๕๖๗
พลตำรวจเอก พัชรวาท วงษ์สุวรรณ
รัฐมนตรีว่าการกระทรวงทรัพยากรธรรมชาติและสิ่งแวดล้อม

ภาคผนวกที่ 6-4
คำแนะนำของคณะกรรมการสาธารณะสุข ฉบับที่ 1/2550
เรื่อง การควบคุมการประกอบกิจการสระว่ายน้ำ
หรือกิจการอื่นๆ ในทำนองเดียวกัน

คำแนะนำของคณะกรรมการสาธารณสุข

ฉบับที่ 1 / 2550

เรื่อง การควบคุมการประกอบกิจการสระว่ายน้ำ หรือกิจการอื่นๆ ในทำนองเดียวกัน

****

การประกอบกิจการสระว่ายน้ำ หรือกิจการอื่นๆ ในทำนองเดียวกัน เป็นกิจการที่ถูกควบคุมในลักษณะที่เป็นกิจการที่เป็นอันตรายต่อสุขภาพ ตามมาตรา 31 แห่งพระราชบัญญัติการสาธารณสุข พ.ศ. 2535 ซึ่งการประกอบกิจการนี้เป็นแหล่งที่ผู้ใช้บริการเข้ามาชุมนุมอยู่รวมกันในสระว่ายน้ำ สวนน้ำ สวนสนุกที่มีลักษณะเช่นเดียวกับสระว่ายน้ำ อันอาจก่อให้เกิดผลกระทบต่อสุขภาพของประชาชน เนื่องจากมีการก่อสร้างสระว่ายน้ำ หรือกิจการอื่นๆ ในทำนองเดียวกันเพิ่มมากขึ้น ทั้งสโมสร สมาคม สถานศึกษา สวนสนุก และชุมชนในท้องถิ่นทั่วไป ซึ่งถ้าสระว่ายน้ำเหล่านี้ขาดการดูแลและบำรุงรักษาตามหลักสุขาภิบาล การอนามัยสิ่งแวดล้อม การดูแลคุณภาพน้ำ รวมทั้งมาตรการด้านความปลอดภัยอย่างถูกต้อง สระว่ายน้ำอาจกลายเป็นแหล่งแพร่เชื้อโรคต่างๆ ได้ เช่น โรคเยื่อตาอักเสบ หูอักเสบ โรคผิวหนัง โรคระบบทางเดินหายใจ โรคระบบทางเดินอาหาร รวมทั้งโรคไม่ติดเชื้อต่างๆ อันมีผลมาจากการใช้สารเคมี เช่น อาการผิวหนังเนื่องจากแพ้สารเคมี อาการเจ็บคอ ไอ แน่นหน้าอก อาการคลื่นไส้อาเจียน เนื่องจากแพ้สารเคมี นอกจากนั้นยังรวมถึงอุบัติเหตุต่างๆ ด้วย

อาศัยอำนาจตามความในมาตรา 10(3) แห่งพระราชบัญญัติการสาธารณสุข พ.ศ. 2535คณะกรรมการสาธารณสุขจึงได้มีมติในคราวการประชุมครั้งที่ 43-3/2549 เมื่อวันที่ 27 มิถุนายน 2549 เห็นชอบให้ออกคำแนะนำแก่ราชการส่วนท้องถิ่นในการออกข้อกำหนดท้องถิ่นเกี่ยวกับหลักเกณฑ์ในการควบคุมกำกับดูแลการประกอบกิจการสระว่ายน้ำหรือกิจการอื่นในทำนองเดียวกัน ดังต่อไปนี้

ข้อ 1 กรณีที่ในเขตราชการส่วนท้องถิ่นใด มีการประกอบกิจการสระว่ายน้ำและกิจการอื่นในทำนองเดียวกัน ราชการส่วนท้องถิ่นนั้นอาจออกข้อกำหนดของท้องถิ่นกำหนดให้กิจการดังกล่าว เป็นกิจการที่ต้องควบคุมในท้องถิ่นนั้นได้ ตามมาตรา 32 (1) แห่งพระราชบัญญัติการสาธารณสุข พ.ศ. 2535

ข้อ 2 เพื่อประโยชน์ในการควบคุมหรือกำกับดูแลสถานประกอบกิจการสระว่ายน้ำหรือกิจการอื่นๆ ในทำนองเดียวกัน ราชการส่วนท้องถิ่นอาจพิจารณาออกข้อกำหนดของท้องถิ่น กำหนดหลักเกณฑ์ และเงื่อนไขทั่วไป ให้ผู้ดำเนินกิจการปฏิบัติเกี่ยวกับสภาพหรือสุขลักษณะของสถานที่ที่ใช้ในการประกอบกิจการ และมาตรการป้องกันอันตรายต่อสุขภาพ ตามมาตรา 32(2) แห่งพระราชบัญญัติการสาธารณสุข พ.ศ. 2535 ตามหลักเกณฑ์ด้านสุขลักษณะในการควบคุมการประกอบกิจการสระว่ายน้ำ หรือกิจการอื่นๆ ในทำนองเดียวกันที่แนบมาพร้อมนี้

ข้อ 3 กรณีที่ราชการส่วนท้องถิ่นใดออกข้อกำหนดของท้องถิ่นว่าด้วยการประกอบกิจการสระว่ายน้ำ หรือกิจการอื่นๆ ในทำนองเดียวกัน ควรจัดให้มีการประชาสัมพันธ์ และประชุมชี้แจงข้อกำหนดของท้องถิ่นดังกล่าวเพื่อให้ผู้ประกอบกิจการได้ทราบโดยทั่วกันด้วย ทั้งนี้เพื่อประโยชน์ในการบังคับใช้ต่อไป

ให้ไว้ ณ วันที่ 20 มกราคม 2550

(นายปราชญ์ บุณยวงศ์วิโรจน์)
ปลัดกระทรวงสาธารณสุข

หลักเกณฑ์ด้านสุขลักษณะ
ในการควบคุมการประกอบกิจการสระว่ายน้ำ หรือกิจการอื่นๆในทำนองเดียวกัน

****

คำแนะนำนี้ให้ใช้กับกิจการสระว่ายน้ำที่เป็นบริการสาธารณะ(Public swimming pool) เช่น กิจการสระว่ายน้ำที่ให้บริการแก่ประชาชนโดยทั่วไป ซึ่งรวมถึงสระว่ายน้ำที่เป็นสวนน้ำ สวนสนุก ที่มีลักษณะเช่นเดียวกับสระว่ายน้ำที่ให้บริการในลักษณะเพื่อการค้า และสระว่ายน้ำที่เปิดให้บริการสาธารณะที่มิใช่การค้าแต่เพื่อสวัสดิการ เช่น สระว่ายน้ำที่ราชการส่วนท้องถิ่นจัดไว้เพื่อสาธารณะประโยชน์ รวมทั้ง สระว่ายน้ำที่เป็นของสโมสรของโรงงานที่บริการเฉพาะพนักงาน หรือหน่วยงานองค์กรที่บริการในกลุ่มเฉพาะ ยกเว้นสระว่ายน้ำส่วนบุคคลหรือที่มิได้ให้บริการแก่สาธารณะ

1. สถานที่ตั้ง

1.1 สถานที่ตั้ง ควรห่างจากแหล่งซึ่งอาจทำให้เกิดการปนเปื้อนน้ำในสระว่ายน้ำ เช่น สถานที่เลี้ยงสัตว์ สถานที่ทิ้งหรือรวบรวมมูลฝอย เป็นต้น

1.2 ควรมีรั้วหรือกำแพงเพื่อสุขอนามัยและความปลอดภัยของผู้ใช้บริการ และเพื่อป้องกันไม่ให้บุคคลภายนอกที่ไม่ได้รับอนุญาตไปใช้สระว่ายน้ำในช่วงที่ไม่เปิดให้บริการ รวมทั้งป้องกันสัตว์เข้ามาในบริเวณสระว่ายน้ำ

1.3 สถานที่ตั้งและบริเวณของสระว่ายน้ำ รวมทั้งระบบสาธารณูปโภคต้องอยู่ในที่น้ำท่วมไม่ถึง พื้นดินแข็งแรงไม่ทรุดง่าย อยู่ในบริเวณที่มีไฟฟ้า และน้ำประปาเพียงพอ มีทางเข้าออกสะดวก

2. สระว่ายน้ำและอาคารประกอบ

2.1 โครงสร้างสระว่ายน้ำ ควรสร้างด้วยคอนกรีตเสริมเหล็ก หรือวัสดุที่มีความมั่นคงแข็งแรง น้ำซึมไม่ได้ ผนังเรียบ อยู่ในสภาพดี และทำความสะอาดง่าย

2.2 ต้องมีรางระบายน้ำล้นมีฝาปิดรอบสระว่ายน้ำ มีความกว้าง 30-40 เซนติเมตร ไม่เป็นสนิม แข็งแรง ทำความสะอาดง่าย อยู่ในสภาพดี และไม่มีน้ำล้นออกจากราง

2.3 ต้องมีอุปกรณ์ เครื่องมือสำหรับใช้ทำความสะอาดสระว่ายน้ำ ได้แก่ เครื่องดูดตะกอน แปรงขัดสระชนิดลวดทองเหลืองและพลาสติก รวมทั้งตะแกรงช้อนวัสดุแขวนลอย

2.4 ต้องมีที่ว่างสำหรับใช้เป็นทางเดินรอบสระว่ายน้ำ มีความกว้างไม่น้อยกว่า 1.20 เมตร ไม่ลื่น ไม่มีน้ำขัง ทำความสะอาดง่าย

2.5 กรณีที่สระว่ายน้ำใดมีการใช้ระบบการไหลเวียนน้ำเป็นแบบระบบสกิมเมอร์ ควรต้องมีข้อกำหนดเกี่ยวกับการป้องกันอันตรายจากระบบนี้ด้วย

2.6 ความลึกของน้ำ มีป้ายบอกความลึกหรือเลขบอกระดับความลึกที่สามารถมองเห็นได้ชัดเจน ในกรณีที่สระว่ายน้ำนั้นมีความลึกตั้งแต่ 1.5 เมตรขึ้นไป โดยมีตัวเลขแสดงความลึกเป็นระยะๆ อย่างน้อย 3 ระยะ

2.7 ต้องจัดให้มีแสงสว่างเพียงพอทั่วบริเวณสระว่ายน้ำ เพื่อให้มองเห็นได้ชัดเจน ในกรณีที่มีการเปิดใช้สระในเวลากลางคืน

2.8 อาคารประกอบทำด้วยวัสดุมั่นคงแข็งแรง พื้นเรียบ ไม่ลื่นไม่ดูดซึมน้ำ ทำความสะอาดง่าย พื้นลาดเอียงเล็กน้อยเพื่อการระบายน้ำที่ดี

2.9 พื้น ควรทำด้วยวัสดุแข็งแรง เรียบ ไม่ดูดซึมน้ำ ทำความสะอาดง่าย ไม่ลื่น อยู่ในสภาพดี

2.10 จัดให้มีห้องเปลี่ยนเสื้อผ้า ตู้เก็บสิ่งของ ที่วางหรือเก็บรองเท้า สำหรับผู้ใช้บริการในบริเวณทางเข้าสระว่ายน้ำ และมีจำนวนเพียงพอ

2.11 จัดให้มีอ่างล้างมือ บริเวณล้างตัวก่อนลงสระ และที่ล้างเท้า ทางเข้าบริเวณสระว่ายน้ำ และเติมคลอรีนลงในที่ล้างเท้าเพื่อป้องกันการติดเชื้อ

2.12 มีการรักษาความสะอาดรอบอาคารประกอบและพื้นที่โดยรอบอย่างสม่ำเสมอ

2.13 ดูแลมิให้มีการนำสัตว์ทุกชนิดเข้าไปในบริเวณสระว่ายน้ำ หรืออาคารประกอบ

3. ข้อปฏิบัติสำหรับผู้ประกอบกิจการ

3.1 จัดให้มีผู้ควบคุมดูแล ซึ่งผ่านการฝึกอบรมการดูแลคุณภาพน้ำในสระว่ายน้ำตามหลักสุขาภิบาลสิ่งแวดล้อม เพื่อให้มีความรู้เกี่ยวกับการควบคุมคุณภาพน้ำ และการดูแลรักษาสระว่ายน้ำ

3.2. ต้องมีเจ้าหน้าที่ความปลอดภัยประจำสระ (Life guard) อย่างน้อย 1 คน ต่อผู้ใช้บริการไม่เกิน 100 คน กรณีที่เกิน 100 คน เศษของ 100 คน ให้คิดเป็น 100 คน และต้องเป็นผู้ที่มีความชำนาญในการว่ายน้ำและผ่านการอบรมการช่วยชีวิตคนจมน้ำ สามารถให้การปฐมพยาบาลได้ โดยต้องอยู่ประจำสระว่ายน้ำตลอดเวลาที่เปิดบริการ

3.3 ต้องมีการจัดการและควบคุมคุณภาพน้ำให้อยู่ในเกณฑ์มาตรฐาน ดังนี้

3.3.1 ค่าความเป็นกรด-ด่าง (pH)	7.2 – 8.4
3.3.2 คลอรีนอิสระ (Free chlorine)	0.6– 1.0 ส่วนในล้านส่วน
3.3.3 คลอรีนที่รวมกับสารอื่น (Combined chlorine)	0.5 -1.0 ส่วนในล้านส่วน
3.3.4 ค่าความเป็นด่าง (Alkalinity)	80 – 100 ส่วนในล้านส่วน
3.3.5 ความกระด้าง (Calcium hardness)	250-600 ส่วนในล้านส่วน
3.3.6 กรดไซยานูริก (Cyanuric acid)	30-60 ส่วนในล้านส่วน
3.3.7 คลอไรด์ (Chloride)	ไม่เกิน 600 ส่วนในล้านส่วน

3.3.8 แอมโมเนีย (Ammonia) ไม่เกิน 20 ส่วนในล้านส่วน

3.3.9 ไนเตรท (Nitrate) ไม่เกิน 50 ส่วนในล้านส่วน

3.3.10 โคลิฟอร์มทั้งหมด (Total Coliform Bacteria) น้อยกว่า 10 ต่อน้ำ 100 มิลลิลิตรโดยวิธีเอ็มพีเอ็น(Most Probable Numbers)ในอัตราส่วน 100 มิลลิลิตร

3.3.11 ตรวจไม่พบฟีคอลโคลิฟอร์ม (Fecal coliform)

3.3.12 ตรวจไม่พบจุลินทรีย์หรือตัวบ่งชี้จุลินทรีย์ที่ทำให้เกิดโรค (ได้แก่*Escherichia coli Staphylococcus aureus Pseudomonas aeruginosa*)

3.4 จัดให้มีการเก็บตัวอย่างเพื่อตรวจวิเคราะห์คุณภาพน้ำ ตามเกณฑ์มาตรฐานดังนี้

3.4.1 การเก็บตัวอย่างต้องทำอย่างน้อย 2 จุด โดยเก็บจากส่วนลึกและส่วนตื้น ขณะที่มีผู้ใช้สระว่ายน้ำมากที่สุด

3.4.2 ตรวจวิเคราะห์ปริมาณคลอรีนอิสระคงเหลือ และค่าความเป็นกรด-ด่าง อย่างน้อยวันละ 2 ครั้ง ก่อนเปิดและหลังปิดบริการ หากมีผู้ใช้บริการเป็นจำนวนมาก หรือเป็นวันที่มีแสงแดดจัดควรตรวจสอบปริมาณคลอรีน และค่าความเป็นกรด-ด่างในระหว่างวันด้วย กรณีใช้คลอรีนชนิดกรดไตรคลอโรไอโซไซยานูริค ต้องตรวจหาค่ากรดไซยานูริคด้วย

3.4.3 ตรวจวิเคราะห์ปริมาณโคลิฟอร์มทั้งหมด (Total Coliform Bacteria) และฟีคอลโคลิฟอร์ม (Fecal coliform) อย่างน้อยเดือนละ 1 ครั้ง

3.4.4 ตรวจวิเคราะห์คุณภาพน้ำทางเคมี และชีวภาพ ตามเกณฑ์มาตรฐานตามที่กำหนดในข้อ 3.3 ครบทุกข้อมูล อย่างน้อยปีละ 1 ครั้ง เพื่อประกอบการพิจารณาขอหรือต่อใบอนุญาต

3.5 จัดหาเครื่องมือสำหรับตรวจวิเคราะห์คุณภาพน้ำไว้ประจำ รวมทั้งบันทึกผลการตรวจวิเคราะห์ และข้อมูลอื่นที่จำเป็น ดังนี้

3.5.1 เครื่องมือที่ใช้ตรวจวิเคราะห์ปริมาณคลอรีน ต้องสามารถตรวจวิเคราะห์ได้ในช่วง 0.2 – 2 ส่วนในล้านส่วน

3.5.2 เครื่องมือที่ใช้ตรวจวิเคราะห์ค่าความเป็นกรด-ด่าง ต้องสามารถตรวจวัดได้อย่างน้อยช่วง 3-9 และสามารถอ่านค่าได้ช่วงละ 1

3.5.3 มีการบันทึกข้อมูลจำนวนผู้ใช้สระว่ายน้ำในแต่ละวัน แยกเพศและอายุ ระยะเวลาที่ใช้สระว่ายน้ำ

3.6 ต้องจัดให้มีป้ายแสดงข้อปฏิบัติสำหรับผู้ใช้บริการติดไว้ในบริเวณสระว่ายน้ำให้มองเห็นชัดเจน และควรมีข้อความอย่างน้อยดังนี้

3.6.1 ต้องสวมชุดว่ายน้ำที่สะอาด

3.6.2 ต้องชำระล้างร่างกายก่อนลงสระทุกครั้ง

3.6.3 ผู้ที่เป็นโรคตาแดง โรคผิวหนัง เป็นหวัด หูน้ำหนวก หรือโรคติดต่ออื่นๆ ห้ามลงเล่นในสระว่ายน้ำ

3.6.4 ห้ามนำสัตว์เลี้ยงเข้ามาในบริเวณสระว่ายน้ำ

3.6.5 ห้ามปัสสาวะ บ้วนน้ำลาย หรือสั่งน้ำมูกลงในน้ำ

3.6.6 ห้ามทำสระว่ายน้ำสกปรก

3.6.7 จำนวนผู้ใช้บริการมากที่สุด ที่สระว่ายน้ำสามารถรองรับได้

3.6.8 วิธีการปฐมพยาบาลช่วยคนจมน้ำ

3.7 ต้องดูแลบำรุงรักษาเครื่องกรองน้ำตามระยะเวลาที่สมควรเพื่อให้ทำงานได้เต็มประสิทธิภาพ

4. การจัดการเกี่ยวกับสารเคมี

4.1 สถานที่เก็บสารเคมี ต้องมีป้ายระบุว่า "สถานที่เก็บสารเคมีอันตราย" และ "ห้ามเข้า" มีการระบายอากาศดี และมีการป้องกันน้ำซึมเข้าภาชนะบรรจุสารเคมี และมีการจัดเก็บสารเคมีเป็นไปตามกฎหมายที่เกี่ยวข้อง

4.2 สารเคมีที่ใช้ต้องมีฉลากระบุชื่อสารเคมี ส่วนผสม หรือส่วนประกอบที่เป็นอันตราย วิธีการใช้และวิธีการปฐมพยาบาลในกรณีฉุกเฉิน หรือตามที่กฎหมายอื่นกำหนด

4.3 ในการใช้สารเคมีต้องปฏิบัติตามที่ระบุไว้ในฉลาก และไม่นำสารเคมีหมดอายุมาใช้ ในกรณีที่ไม่มีระบบการเติมสารเคมีแบบอัตโนมัติให้เติมสารเคมีลงในสระว่ายน้ำในขณะที่ปิดบริการแล้ว

4.4 สถานที่ทำงานที่เกี่ยวข้องกับการใช้สารเคมี ต้องมีแสงสว่างเพียงพอ เพื่อป้องกันการเกิดอุบัติเหตุอันเนื่องจากพนักงานไม่สามารถมองเห็นสิ่งต่าง ๆ ได้อย่างชัดเจน ค่ามาตรฐานแสงสว่างในบริเวณต่างๆ การเป็นดังนี้

- ห้องสูบจ่ายสารเคมีไม่น้อยกว่า 100 ลักซ์
- ห้องเครื่องกรองน้ำไม่น้อยกว่า 50 ลักซ์
- ห้องหรือสถานที่เก็บสารเคมีไม่น้อยกว่า 50 ลักซ์

4.5 ต้องมีมาตรการในการป้องกันการสัมผัสสารเคมีของคนงาน เช่น กำหนดขั้นตอนการทำงานที่ปลอดภัย จัดหาอุปกรณ์ป้องกันอันตรายส่วนบุคคลที่เหมาะสมให้คนงาน รวมทั้งประเมินการสัมผัสสารเคมีอันตรายของคนงานที่ทำหน้าที่เติมสารเคมี และมีผลไว้ให้เจ้าหน้าที่ตรวจสอบอย่างน้อยปีละหนึ่งครั้ง

4.6 ในขณะทำงานกับสารเคมี ให้ผู้ปฏิบัติงานสวมอุปกรณ์ป้องกันอันตรายส่วนบุคคลที่เหมาะสม เช่น สวมหน้ากาก และสวมถุงมือในขณะปฏิบัติเกี่ยวกับสารเคมี เป็นต้น

4.7 ห้ามสูบบุหรี่ ดื่มน้ำหรือรับประทานอาหารในห้องจัดเก็บสารเคมี

4.8 ดูแลความสะอาดอย่างสม่ำเสมอ หากสารเคมีหกรั่วไหล ต้องทำความสะอาดทันที

5. การจัดการสิ่งปฏิกูล น้ำเสีย และมูลฝอย

5.1. จัดให้มีห้องน้ำ ห้องส้วม และการบำบัดสิ่งปฏิกูลดังนี้

5.1.1 มีห้องน้ำ ห้องส้วมแยกจากกัน โดยมีแบบและจำนวนตามที่กำหนดในกฎหมายว่าด้วยการควบคุมอาคารและกฎหมายอื่นที่เกี่ยวข้อง

5.1.2 ลักษณะของห้องส้วม การบำบัด และการกำจัดสิ่งปฏิกูลต้องถูกต้องตามหลักสุขาภิบาล

5.1.3 ต้องดูแลรักษาความสะอาดของห้องน้ำและห้องส้วมเป็นประจำทุกวันที่เปิดให้บริการ

5.1.4 ภายในห้องน้ำควรมีวัสดุอุปกรณ์ตามความจำเป็นและเหมาะสม

5.2 มีการบำบัดน้ำเสียให้มีคุณภาพได้มาตรฐานก่อนระบายสู่ท่อระบายน้ำสาธารณะ ซึ่งส่วนประกอบของระบบการจัดการน้ำเสีย ประกอบด้วย

5.2.1 ตะแกรงดักมูลฝอย สำหรับดักเศษมูลฝอยจากน้ำเสีย

5.2.2 ระบบรวบรวมน้ำเสีย น้ำจากส่วนต่างๆของอาคาร ไหลมารวมกันที่ถังรวบรวมน้ำเพื่อรอการบำบัด น้ำที่ล้นออกจากบ่อรวบรวมนี้จะไหลเข้าสู่บ่อบำบัด

5.2.4 ระบบบำบัดน้ำเสียต้องมีวิธีการบำบัดน้ำเสียที่เหมาะสม ไม่ก่อให้เกิดเหตุเดือดร้อนรำคาญและเป็นอันตรายต่อสุขภาพของชุมชน

5.2.5 รางระบายน้ำทิ้ง รางหรือท่อสำหรับระบายน้ำทิ้ง ควรมีตะแกรงวางปิดรางเพื่อกรองเศษผงต่างๆ และป้องกันหนู นอกจากนี้ทางเปิดของท่อระบายน้ำออกสู่ท่อสาธารณะควรมีตะแกรงปิดเพื่อป้องกันหนูด้วย

5.3 จัดให้มีการจัดการมูลฝอยดังนี้

5.3.1 ควรมีการคัดแยกมูลฝอยและมีภาชนะรองรับมูลฝอยแยกตามประเภท

5.3.2 มีภาชนะรองรับมูลฝอยที่เพียงพอตามหลักสุขาภิบาล

5.3.3 ล้างทำความสะอาดภาชนะรองรับมูลฝอยและบริเวณที่วางภาชนะอยู่เสมอ

5.3.4 รวบรวมมูลฝอยจากภาชนะรองรับมูลฝอยไปยังที่พักมูลฝอยรวม หรือนำไปกำจัดทุกวัน โดยเฉพาะมูลฝอยที่เน่าเสียได้ง่าย

5.3.5 กำจัดมูลฝอยด้วยวิธีที่ถูกต้องตามหลักสุขาภิบาล และเป็นไปตามข้อกำหนดท้องถิ่น

5.3.6 ดูแลมิให้เกิดการทิ้งมูลฝอยเกลื่อนกลาดภายในสถานประกอบกิจการและบริเวณโดยรอบ

6. การสุขาภิบาลอาหารและน้ำดื่ม

6.1 ในกรณีมีการจำหน่ายอาหาร ต้องปฏิบัติตามหลักสุขาภิบาลอาหาร และตามข้อกำหนดของท้องถิ่น

6.2 ต้องมีน้ำดื่มที่ได้คุณภาพตามมาตรฐานน้ำดื่มไว้บริการอย่างเพียงพอ

6.3 ลักษณะการนำน้ำมาดื่ม ต้องไม่ก่อให้เกิดความสกปรกหรือการปนเปื้อน เช่น ใช้ระบบน้ำกด ใช้แก้วส่วนตัว ใช้แก้วกระดาษที่ใช้ครั้งเดียวแล้วทิ้ง และใช้แก้วส่วนกลางที่ใช้ดื่มเพียงครั้งเดียว แล้วนำไปล้างทำความสะอาดก่อนนำมาใช้ใหม่ เป็นต้น ทั้งนี้ให้จัดทำป้ายหรือมีข้อความการปฏิบัติไว้ด้วย

7. การป้องกันควบคุมสัตว์และแมลงนำโรค

7.1 ภายในสถานประกอบกิจการไม่ควรมีหนู แมลงวัน และแมลงสาบ

7.2 ต้องมีการป้องกัน ควบคุม กำจัดสัตว์และแมลงนำโรคโดยเฉพาะหนู แมลงวัน และแมลงสาบอย่างถูกต้องตามหลักสุขาภิบาล

8. การดูแลสุขภาพและความปลอดภัย

8.1 ต้องกำหนดให้มีผู้ดูแลมาด้วย กรณีที่นำเด็กอายุต่ำกว่า 10 ปี ที่ยังว่ายน้ำไม่เป็นและผู้สูงอายุที่ไม่สามารถดูแลตัวเองได้มาใช้บริการสระว่ายน้ำ

8.2 จัดให้มีอุปกรณ์ช่วยชีวิต ดังนี้

8.2.1 โฟมช่วยชีวิต อย่างน้อย 2 อัน

8.2.2 ห่วงชูชีพ ขนาดเส้นผ่าศูนย์กลางภายใน 15 นิ้ว หรือทุ่นลอย ผูกไว้กับเชือกยาวไม่น้อยกว่าความกว้างของสระว่ายน้ำ อย่างน้อย 2 อัน

8.2.3 ไม้ช่วยชีวิต หรือวัตถุอื่นใด มีความยาวไม่น้อยกว่า 3.5 เมตร น้ำหนักเบา อย่างน้อย 1 อัน และต้องวางไว้ที่ปลายด้านส่วนลึกของสระว่ายน้ำ

8.2.4 เครื่องช่วยหายใจ สำหรับผู้ใหญ่ และสำหรับเด็ก อย่างละ 1 ชุด

8.2.5 ห้องปฐมพยาบาลพร้อมชุดปฐมพยาบาลที่พร้อมใช้งานได้ตลอดเวลาไว้ประจำสระว่ายน้ำและอยู่ในบริเวณที่ใกล้ที่สุด

8.3 มีอุปกรณ์สื่อสารที่สามารถติดต่อบุคคลหรือสถานที่สำคัญๆ เช่น โรงพยาบาล และสถานีตำรวจ เพื่อขอความช่วยเหลือเมื่อเกิดเหตุฉุกเฉินต่างๆ เช่น เพลิงไหม้ หรือมีคนจมน้ำ และต้องปิดประกาศหมายเลขโทรศัพท์ของสถานที่ดังกล่าวไว้ในที่เห็นได้ชัดเจนและเป็นข้อมูลปัจจุบันอยู่เสมอ

9. เหตุรำคาญ

มีการควบคุมมิให้เกิดเหตุรำคาญ ซึ่งมาจากกิจกรรมการดำเนินการต่างๆ

****